Electric Log Splitter
Operator's Manual

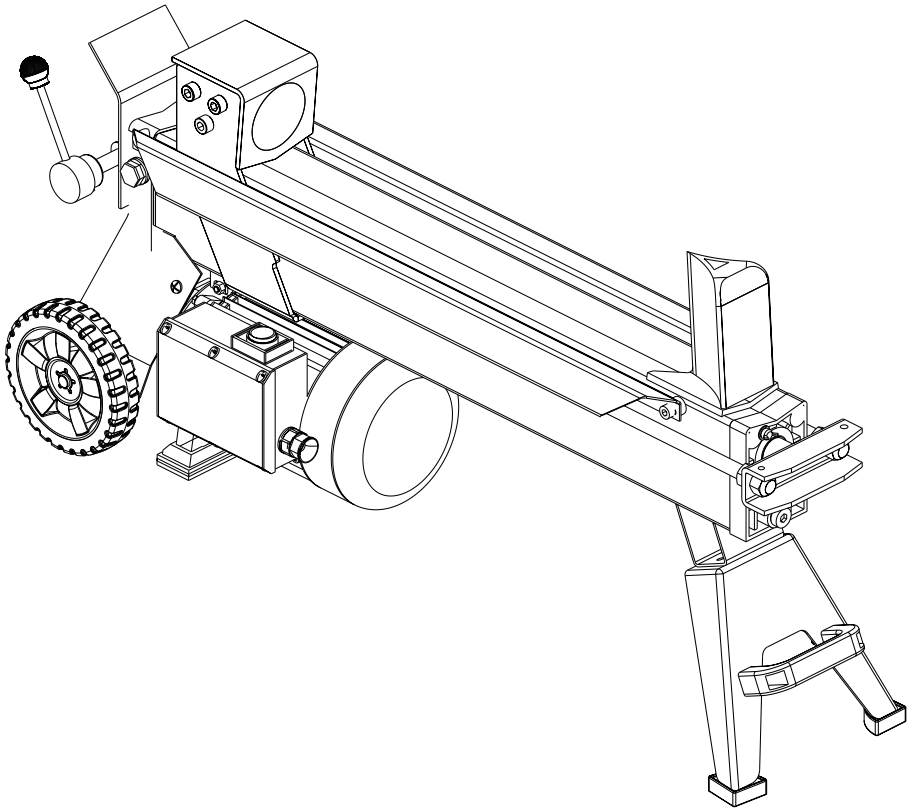

Model Number _____

Revision _____

Serial Number _____

Date Purchased _____

Copyright © 2025. All rights reserved.

Distributed By: Power Distributors
3700 Paragon Dr., Columbus, OH 43228
1-833-871-4330
PioneerPowerEquipment.com

Manual No. 0794 Revision B

Table of Contents

Safety Instructions 2
Features and Controls 4
Assembly 5
Operation 5
Maintenance 7
Storage 8
Troubleshooting/Specifications 10
Warranty 12

Register Your Product

To ensure prompt and complete warranty coverage, register your product online at PioneerPowerEquipment.com.

Safety Instructions

Read this manual carefully and become familiar with your log splitter. Know its applications, its limitations, and any hazards involved. Failure to follow these instructions could result in serious injury. Know how to stop the unit and disengage the controls quickly. Save these original instructions for future reference.

Every effort has been made to ensure that the information in this manual is both accurate and current. However, the manufacturer reserves the right to change, alter or otherwise improve the log splitter and this documentation at any time without prior notice.

NOTICE If you have questions about intended use, contact customer service at **1-833-871-4330** or an authorized service dealer. Don't use log splitter for a purpose for which it was not intended. This equipment is designed to be used with authorized parts only.

Symbols and Meanings

Signal	Meaning
DANGER	Indicates a hazard which, if not avoided, *will* result in death or serious injury.
WARNING	Indicates a hazard which, if not avoided, *could* result in death or serious injury.
CAUTION	Indicates a hazard which, if not avoided, *could* result in minor or moderate injury.
NOTICE	Indicates information considered important, but not hazard-related.

Symbol	Name	Explanation
	Safety Alert Symbol	Indicates a potential personal injury hazard.
	Operator's Manual	Failure to follow warnings, instructions and operator's manual could result in death or serious injury.
	Eye Protection	Risk of eye injury. Log splitter could propel wood chips or debris, resulting in serious injury.
	Protective Clothing	Always wear protective clothing such as nonslip, heavy duty protective gloves and nonslip safety footwear.
	Electric Shock	Log splitter could cause electrical shock resulting in death or serious injury.
	Crush Hazard	Moving parts can crush and cut hands and fingers. Keep away from wedge and ram while splitting.
	Crush Hazard	Keep hands away from splits and cracks which open in the log, Do not remove jammed logs with your hands.
	Crush Hazard	Always be aware to the movement of the log splitter. Do not attempt to load a log until the ram has stopped.
	Guards in Place	Be sure all guards are in place and in working order before turning log splitter on.
	Clearance	Keep a minimum of 10 feet (3 m) clearance of all people and small children in work area.
	Service	Disconnect the power cord before servicing.
	Recycle Oil	Return used oil to collection centers.

WARNING! This product contains lead and lead compounds, known to the state of California to cause birth defects or other reproductive harm. Wash your hands after handling this product. Cancer and Reproductive Harm - www.P65Warnings.ca.gov

Rules of Safe Operation

Personal Safety

1. Never allow children to operate the equipment. Never allow adults to operate the equipment without proper instruction.
2. Be thoroughly familiar with all controls and with the proper use of the equipment.

   a) Always wear safety shoes or heavy boots.

   b) Always wear eye protection when operating or servicing the machine.

c) Never wear jewelry, loose-fitting clothing, or clothing with hanging cords or ties that might become entangled in moving or rotating parts of the machine.

3. Never operate the machine when under the influence of alcohol, drugs, or medication.

Site Safety

1. Keep the area of operation clear of all persons, particularly small children.
2. Keep the operator zone and adjacent area clear of debris for safe, secure footing.
3. Make sure the log splitter is on a flat, level surface. Chock the wheels to prevent unintended movement.
4. Always operate the log splitter from the manufacturer's specified operator zone.
5. Logs should be cut as squarely as possible.
6. Always observe the surface conditions to avoid slipping, falling, and unexpected objects.
7. Plan your log splitting pattern to avoid discharge of material toward people, pets, and property. Thrown objects can cause serious personal injury.
8. Always inspect the area where the log splitter is to be used. Ensure the surface the machine is on is 23.6 inch – 29.5 inch (60 cm – 75 cm) high, stable, level and free from overhanging items such as limbs, wires etc.
9. Operation of the log splitter where temperatures are below 41°F (5°C) or above 104°F (40°C), at a high altitude and/or high humidity may result in a malfunction of the machine. Do not use the log splitter in poor environmental conditions.
10. Check to be sure all nuts and bolts are tight to assure the log splitter is in safe working condition.
11. Avoid wet operating conditions.
12. Do not abuse the power cord. Never pull the machine by the cord or yank it to disconnect it from the receptacle. Keep cords away from excessive heat, oil, and sharp edges.
13. To prevent shock hazard, the machine should be used with an extension power cord suitable for outdoor use as recommended. Never use an indoor type of extension power cord. Make sure the cord is in good condition. Inspect the cord before each use. If the cord is damaged in any manner while operating your machine, immediately remove the extension cord from receptacle.
14. Circuit Capacity and Fuses

    a) Use only an electrical circuit having adequate capacity.

    b) "Blowing" a fuse or tripping a circuit breaker is usually a warning that you are overloading your machine or have too many devices taking power from that circuit, or both. Do not install a higher capacity fuse or circuit breaker!

Safety During Operation

1. Only one person should operate, load and unload the log splitter.
2. High fluid pressures are developed in hydraulic log splitters. Pressurized hydraulic fluid escaping through a pin hole opening can puncture skin and cause severe blood poisoning. Therefore, the following instructions should be heeded at all times.

    a) Do not adjust the pressure settings of the pump or valve.

    b) Do not check for leaks with your hand. Leaks can be located by passing cardboard or wood over the suspected area. Look for discoloration. If injured by escaping fluid, see a doctor immediately. Serious infection or reaction can develop if proper medical treatment is not administered.
3. Log splitters should be used only for splitting wood. Do not use for any other purpose.
4. Always operate the log splitter with all safety equipment in place and all controls operating properly.
5. Always keep hands and feet clear of moving parts and partially split logs during the splitting operation.
6. When loading a log splitter, place your hands on the sides of the log, not on the ends. Never place your hands or any part of your body between a log and any part of the log splitter.
7. Never attempt to split more than one (1) log at a time unless the ram has been fully extended and a second log is needed to complete separation of the first log.
8. When splitting logs that are not cut square, the longest portion of the log should be rotated towards the supporting frame and facing the splitting wedge.
9. Use only your hands to operate the log splitter controls.
10. Only operate machine in daylight or good artificial light.
11. Clear debris from movable parts, but only when the power source is shut off.

Safety After Operation

1. Stop and unplug the motor when leaving the machine unattended or when making any repairs, adjustments and inspections.
2. When cleaning, repairing or inspecting, stop the motor and make certain that all moving parts have stopped. Disconnect the power cord on the log splitter.
3. Change hydraulic oil as specified in *Maintenance*. Follow all local regulations and laws concerning disposal of waste oil.

Features and Controls

Compare the illustrations with your log splitter to familiarize yourself with the locations of various controls and product warnings.

Hydraulic Control Lever

Control Lever Guard

Log Pusher/Ram

Log Retaining Rails

Log Rail

Splitting Wedge

Bleed Screw

Power Button

Motor

Oil Drain Bolt / Dipstick

Lift Handle

Support Leg

Assembly

1. Bolt lift handle to the support leg with provided bolts, washers and nuts. Tighten securely.

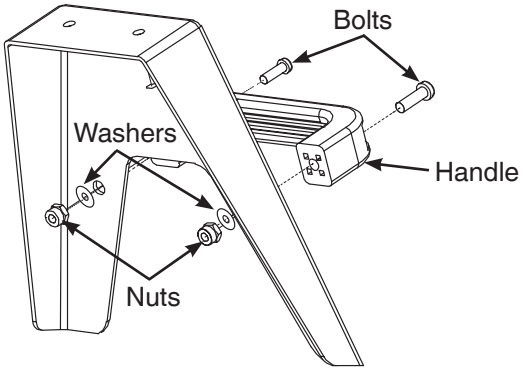

2. Screw handle into the hydraulic control lever.

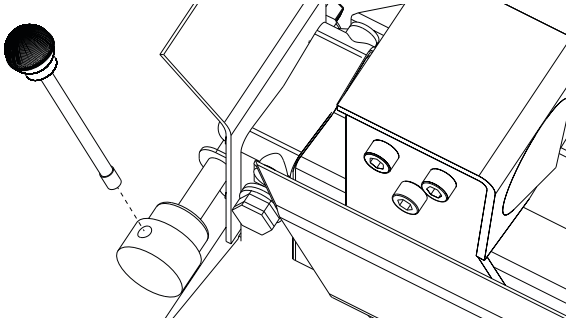

Operation

Bleed Screw

Before operating the log splitter, the bleed screw should be loosened 3-4 turns so that air can go in and out of the oil tank smoothly. Air flow through the bleed screw hole should be detectable during the log splitter operation.

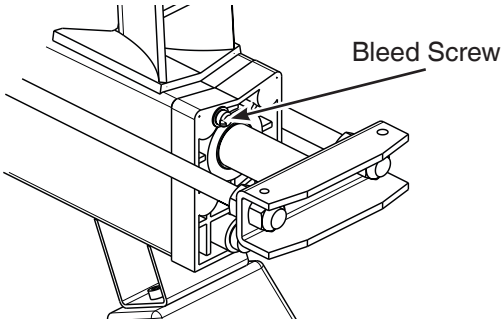

Before moving the log splitter, always make sure the bleed screw is tightened to avoid hydraulic oil from leaking.

NOTICE Failure to loosen bleed screw will keep the sealed compressed air in the hydraulic system after being decompressed. Continuous compression and decompression will blow out the seals of the hydraulic system and cause permanent damage to the log splitter.

Max Pressure Limiting Screw

Max pressure was set on the log splitter and the max pressure limiting screw is sealed to ensure the log splitter works under pressure no more than 5 tons. The setting was done at the factory and unauthorized resetting will cause the hydraulic pump to fail or not have enough splitting pressure, and cause permanent damage to the log splitter.

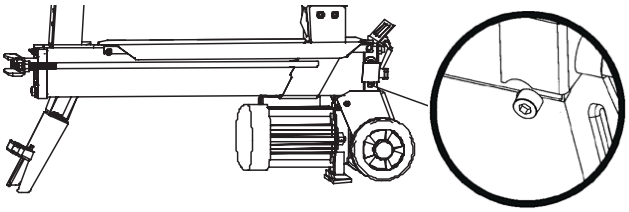

Check Hydraulic Oil

1. Unplug the log splitter.
2. Move log splitter outdoors to a flat, level surface.
3. Using the lift handle, stand the log splitter up on the end with the wheels.

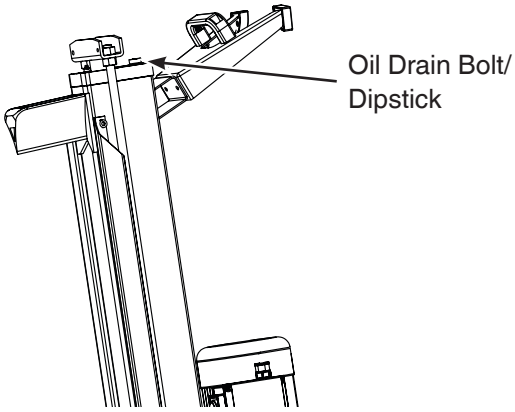

4. Clean area around oil drain bolt/dipstick and remove with an 8 mm allen wrench.
5. Wipe dipstick clean and reinsert.

NOTICE DO NOT screw in dipstick when checking oil level.

6. Remove and check oil level, it should be between the first and second mark on the dipstick.

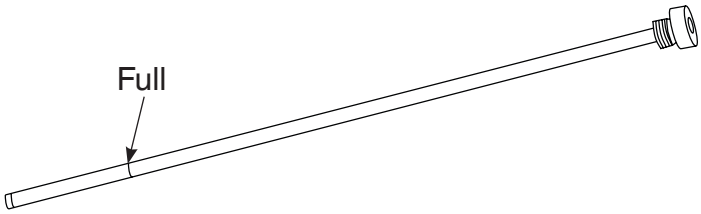

NOTICE See *Replacing Hydraulic Oil* in the Maintenance section for the proper hydraulic oil type.

7. If hydraulic oil is needed, slowly pour oil into oil fill opening. Checking oil level frequently, fill to full mark on dipstick.

NOTICE Pause to permit oil to settle. Wipe dipstick clean each time oil level is checked. DO NOT overfill.

8. Replace and fully tighten oil drain bolt/dipstick.
9. Carefully lower the log splitter back on the support leg.

Electrical Requirements

WARNING! Log splitter could cause electrical shock resulting in death or serious injury. Do not use log splitter in wet or damp areas. Do not expose log splitter to rain. Never open the power button box cover.

Use a ground fault circuit interrupter (GFCI) protected circuit(s) or outlet(s) when plugging in the log splitter.

To reduce the risk of electric shock, this log splitter has a 3-prong grounding plug. Use this log splitter only with a 3-prong, UL-listed (CSA certified in Canada) extension cord recommended for outdoor use such as SW, SOW, STW, STOW, SJTW, or SJTOW and follow cord safety instructions.

Before use, check that the extension cord is in good condition. When using an extension cord, make sure to use a minimum 14 AWG for up to 50 feet (15 m). An undersized cord will cause a drop in line voltage resulting in loss of power and overheating.

WARNING! Damaged or overloaded extension cords could overheat, arc, and burn resulting in death or serious injury.

Operator Area

Be sure to operate only from the intended operating area as shown. Keep the operator area and adjacent area clear and free of debris for safe, secure footing. Always operate the machine in a standing position and in a location that is not in the path of projected debris.

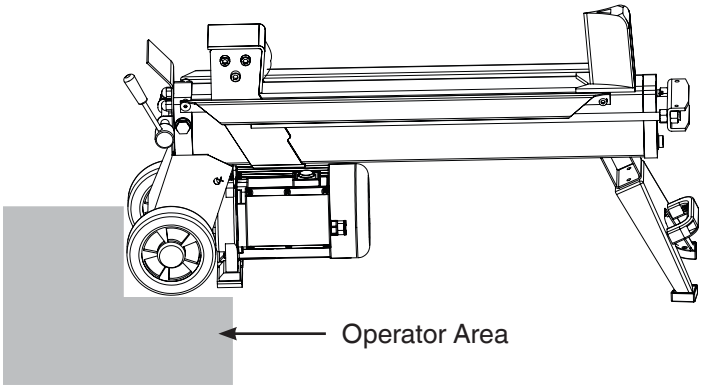

Keep a minimum of 10 feet (3 m) clearance of all people and small children in work area. Only one person should operate, load and unload the log splitter. Never allow another person to help free a jammed log.

Log Requirements

Ensure all logs are a maximum of 10 in. (25.4 cm) in diameter and a maximum of 20.5 in. (52 cm) in length. Never try to split logs that are larger or damage to the machine could result. Make sure there are no nails or foreign objects in logs to be split. The ends of the logs must be cut square and all branches must be cut flush with the log.

Always set logs firmly on the log rail and retaining rails. Do not hold or secure log with your hands. Make sure logs will not twist, rock or slip while being split. If the log moves during operation, stop the log splitter and reset the log.

NOTICE Attempting to split a log on the upper part of the log pusher/ram or splitting wedge could result in damage to the log splitter.

- Always split logs in the direction of the grain. Do not place a log across the log splitter.
- Never attempt to split more than one log at a time.
- Do not load a log while ram is moving.

Using the Log Splitter

Check your log splitter before turning it on. Be sure all guards are in place and in working order. Replace damaged, missing or failed parts before using it.

- Never exceed the operating capacity of the log splitter.
- Never allow adults to operate the log splitter without proper instruction. Never allow children to operate the log splitter.
- Do not operate the log splitter while under the influence of drugs, alcohol, or any medication that could affect your ability to use it properly.
- Always operate the log splitter with all safety equipment in place and all controls operating properly.

For your safety, your log splitter is equipped with a “ZHB” control system that requires both hands of the operator. The left hand controls the hydraulic control lever while the right hand controls the power button. The log splitter will stop if the lever or power button are released. Only after the lever and power button are released will the ram return to its starting position.

1. Place log splitter on a 23.6 inch – 29.5 inch (60 cm – 75 cm) high, stable, flat, and level surface.

NOTICE Be sure there is plenty of room and good lighting for proper handling.

2. Loosen bleed screw as described in *Bleed Screw* section.
3. Plug log splitter into a proper grounded 120V, GFCI protected outlet.
4. Following the *Log Requirements*, place a log on the log rail and retaining rails.

5. Use your left hand to push the hydraulic control lever and use you right hand to push down the power button to engage the ram.

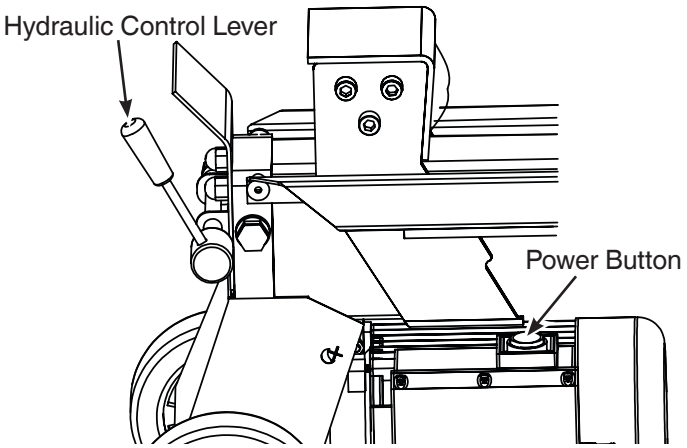

6. The ram will move forward and the log will be split by the splitting wedge.
7. Release both the control lever and power button, the ram will move back to the starting position. Wait until the ram stops completely before removing the split log.

NOTICE Never force the log splitter for more than 5 seconds by keeping pressure on it to split excessively hard wood. The hydraulic oil under pressure could overheat and damage the log splitter.

8. For excessively hard wood, try rotating it 90° to see if it can be split. If it does not split, the hardness exceeds the capacity of the log splitter.

Removing a Jammed Log

If the log gets stuck on the wedge base, or the wedge becomes embedded in the log and will not completely split or separate from the log, follow the directions below to remove the log.

WARNING! Attempting to remove a jammed log with your hands or knocking it off could result in serious injury.

1. Release both the control lever and the power button.
2. After the ram moves back and completely stops at the starting position, insert a wood wedge under the jammed log.

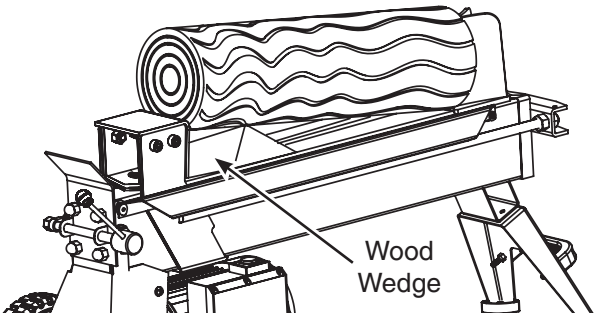

3. Push the wood wedge with the ram to go completely under the jammed wood.
4. Repeat steps 2-3 with a larger sloped wood wedge until the log is free.

Maintenance

General Recommendations

Regular maintenance will improve the performance and extend the life of the log splitter. See any authorized dealer for service. All service and adjustments should be made at least once each season.

The warranty does not cover items that have been subjected to operator abuse or negligence. To receive full value from the warranty, the operator must maintain the log splitter as instructed in this manual.

WARNING! Before inspecting, cleaning or servicing the unit, stop the motor, wait for all moving parts to stop, and disconnect from power supply. Failure to follow these instructions could result in serious personal injury or property damage.

Be sure all guards are in place and in working order. Inspect the log splitter for damaged, missing, or loose parts such as screws, nuts, bolts, caps, etc.. Tighten securely all fasteners and caps and do not operate the log splitter until all missing or damaged parts are replaced. The log splitter is designed to be used with authorized parts only. Contact customer service at **1-833-871-4330** or an authorized service dealer.

Service Parts

Contact an authorized service dealer or **PioneerPowerEquipment.com** for a full list of parts and diagrams.

Cleaning

Before and after each use, look around and underneath the log splitter for signs of oil leaks. Clean any accumulated debris.

- Use a soft bristle brush to loosen caked on dirt or oil.
- Use a damp cloth to wipe exterior surfaces clean.

NOTICE Improper treatment of log splitter could damage it and shorten its life. Do not expose log splitter to excessive moisture, dust, dirt, or corrosive vapors. Do not insert any objects through cooling slots.

Replacing Hydraulic Oil

The hydraulic oil in the log splitter needs to be changed every 150 hours of use. It is recommended to always use ISO22 or ISO32 hydraulic oil for the best machine performance.

NOTICE Use of any other grade of hydraulic oil may cause damage to the unit and could void the warranty.

1. Unplug the log splitter.
2. Position the log splitter so that the motor end is slightly higher than the oil drain bolt/dipstick.

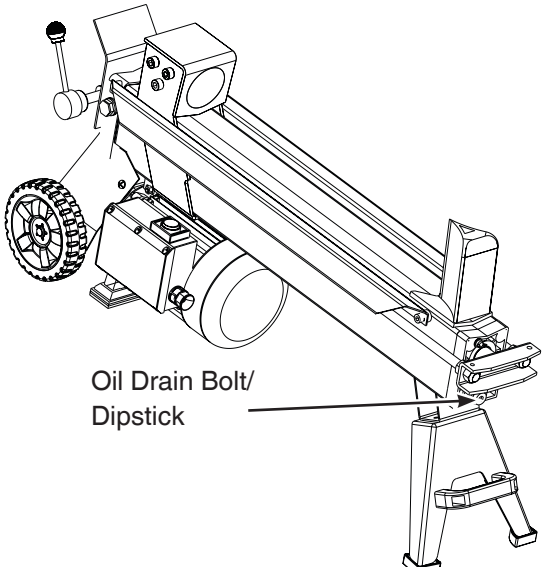

3. Using an 8 mm hex key, remove the oil drain bolt and drain oil completely into a suitable container.
4. Once the oil has drained from the oil tank, turn the log splitter on the end with the wheels.

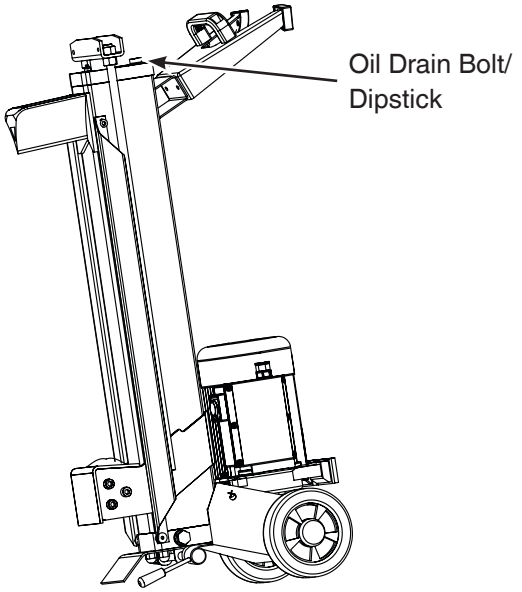

5. Slowly pour recommended hydraulic oil (about 1.1 gal. (4.2 l)) into oil fill opening. Pause to permit oil to settle.

NOTICE Wipe dipstick clean each time oil level is checked. Do not overfill.

6. Place the dipstick into the oil tank. Remove and check the oil level. The oil level should be between the first and second mark on the dipstick.

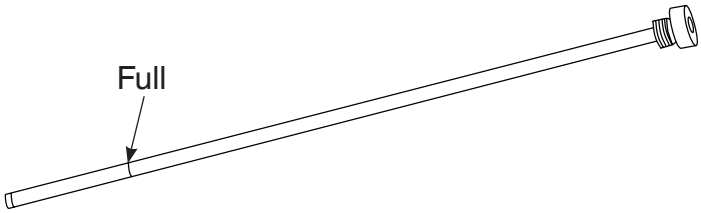

7. Replace oil drain bolt/dipstick. Tighten securely.
8. Wipe up any spilled oil.

⚠ **CAUTION** Avoid prolonged or repeated skin contact with used hydraulic oil. Thoroughly wash exposed areas with soap and water.

KEEP OUT OF REACH OF CHILDREN. DON'T POLLUTE. CONSERVE RESOURCES. RETURN USED OIL TO COLLECTION CENTERS.

Sharpening the Wedge

Sharpen the wedge once each season or as needed. Using a fine-toothed file, smooth any burrs or crushed areas along the cutting edge.

Storage

When storing the unit, use the following guidelines to prepare it for storage.

Storage Instructions

1. Clean the log splitter as outlined in *Cleaning*.
2. Store log splitter in a clean, dry area and cover with a suitable protective cover that does not retain moisture.

Notes

Troubleshooting

Problem	Cause	Correction
Motor stops or fails to start	1. Overload protection device tripped to protect the log splitter from being damaged.	1. Let motor cool before starting. If motor does not restart after cooling, contact an authorized service dealer.
Won't split logs	1. Log is improperly positioned. 2. The size or hardness of the log exceeds the machine's capacity. 3. Wedge cutting edge is blunt. 4. Oil leaks. 5. Maximum pressure limiting screw was set to a lower maximum pressure.	1. Reload the log. 2. Reduce the log size before splitting. 3. Refer to *Sharpening Wedge* in *Maintenance*. 4. Locate leak(s). Contact an authorized service dealer. 5. Contact an authorized service dealer.
Log pusher/ram jerks and vibrates	1. Lack of hydraulic oil and excessive air in the hydraulic system.	1. Check oil level and refill with hydraulic oil if necessary. Contact an authorized service dealer.
Oil leaks around log pusher/ram or from other points	1. Air sealed in hydraulic system while operating. 2. Bleed screw is not tightened before moving the log splitter. 3. Oil drain bolt/dipstick is not tight. 4. Hydraulic control valve assembly and/or seal(s) are worn.	1. Loosen bleed screw by 3-4 rotations before operating the log splitter. 2. Tighten the bleed screw before moving the log splitter. 3. Tighten the oil drain bolt/dipstick. 4. Contact an authorized service dealer.
For all other issues, see an authorized service dealer.		

Specifications

Motor . . . . . 12.5 Amps
Rated Voltage . . . . . 120V AC 60 Hz
Splitting Force Max . . . . . .5 Ton
Hydraulic Pressure. . . . . 2900 PSI (20 Mpa)
Log Length Max . . . . . 20.5 in (52 cm)
Log Diameter Max . . . . . 10 in. (25.4 cm)
Hydraulic Oil Capacity . . . . . 1.1 Gal. (4.2 Liters)

Schematic

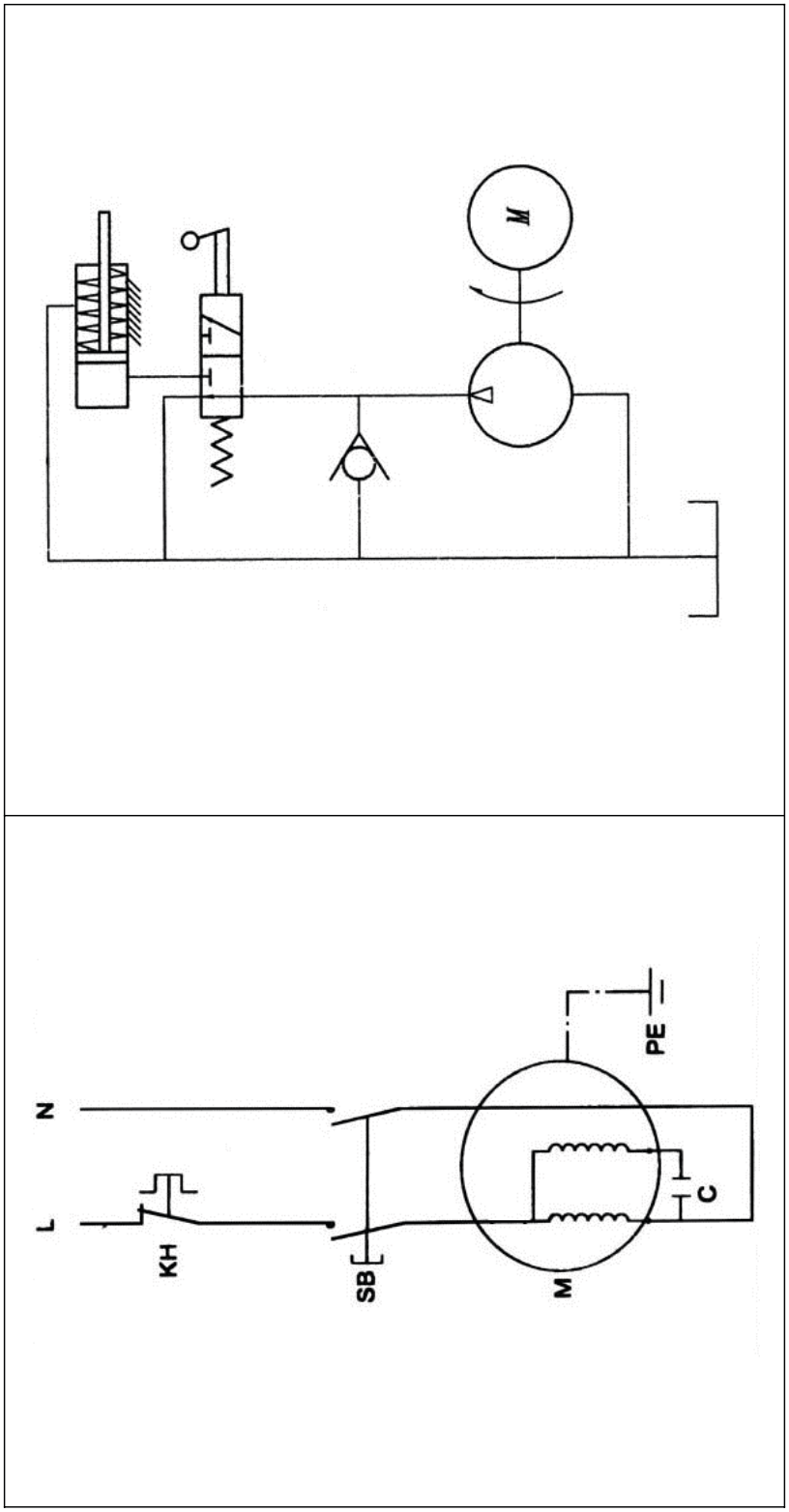

Pioneer Warranty Policy

Limited Warranty

During the warranty period specified below, we will repair or replace, free of charge, any part that is defective in material or workmanship or both. Transportation charges on product submitted for repair or replacement under this warranty must be borne by purchaser. This warranty is effective for and is subject to the time periods and conditions stated below. For warranty service, contact the nearest Authorized Service Dealer. The purchaser must contact the Authorized Service Dealer, and then make the product available to the Authorized Service Dealer for inspection and testing.

There is no other express warranty. Implied warranties, including those of merchantability and fitness for a particular purpose, are limited to the warranty period listed below, or to the extent permitted by law. Liability for incidental or consequential damages are excluded to the extent exclusion is permitted by law. Some states or countries do not allow limitations on how long an implied warranty lasts, and some states or countries do not allow the exclusion or limitation of incidental or consequential damages, so the above limitation and exclusion may not apply to you. This warranty gives you specific legal rights and you may also have other rights which vary from state to state or country to country.

Warranty Period

Item	Consumer / Commercial
Electric Log Splitter	2 Year / None

The warranty period begins on the date of purchase by the first retail or commercial consumer. “Consumer” means personal residential household use by a retail consumer. “Commercial” means all other uses, including use for commercial, income producing or rental purposes. Once a product has experienced commercial use, it shall thereafter be considered as a commercial use product for purposes of this warranty.

Save your proof of purchase receipt. If you do not provide proof of the initial purchase date at the time warranty service is requested, the manufacturing date of the product will be used to determine the warranty period. Product registration is not required to obtain warranty service on products.

About Your Warranty

Warranty service is available only through Authorized Service Dealers. This warranty covers only defects in materials or workmanship. It does not cover damage caused by improper use or abuse, improper maintenance or repair, normal wear and tear, or stale or unapproved fuel.

Improper Use and Abuse - The proper, intended use of this product is described in the Operator’s Manual. Using the product in a way not described in the Operator’s Manual or using the product after it has been damaged will not be covered under this warranty. Warranty coverage will also not be provided if the serial number on the product has been removed or the product has been altered or modified in any way, or if the product has evidence of abuse such as impact damage or water/chemical corrosion damage.

Improper Maintenance or Repair - This product must be maintained according to the procedures and schedules provided in the Operator’s Manual, and serviced or repaired using genuine parts or equivalent. Damage caused by lack of maintenance or use of non-original parts is not covered by warranty.

Normal Wear and Tear - Like most mechanical devices, your unit is subject to wear even when properly maintained. This warranty does not cover repairs when normal use has exhausted the life of a part or the equipment. Maintenance and wear items are not covered by warranty due to wear characteristics alone, unless the cause is due to defects in material or workmanship.

Stale or Unapproved Fuel - In order to function correctly, this product requires fresh fuel that conforms to the criteria specified in the Operator’s Manual. Engine or equipment damage caused by stale fuel or the use of unapproved fuels (such as E15 or E85 ethanol blends) is not covered by warranty.

Other Exclusions - This warranty excludes damage due to accident, abuse, modifications, alterations, improper servicing, freezing or chemical deterioration. Attachments or accessories that were not originally packaged with the product are also excluded. There is no warranty coverage on equipment used for primary power in place of utility power or on equipment used in life support applications. This warranty does not include used, reconditioned, second-hand, or demonstration equipment or engines. This warranty also excludes failures due to acts of God and other force majeure events beyond the manufacturer’s control.

0843 Rev. A

Cortadora de troncos eléctrica

Manual del operador

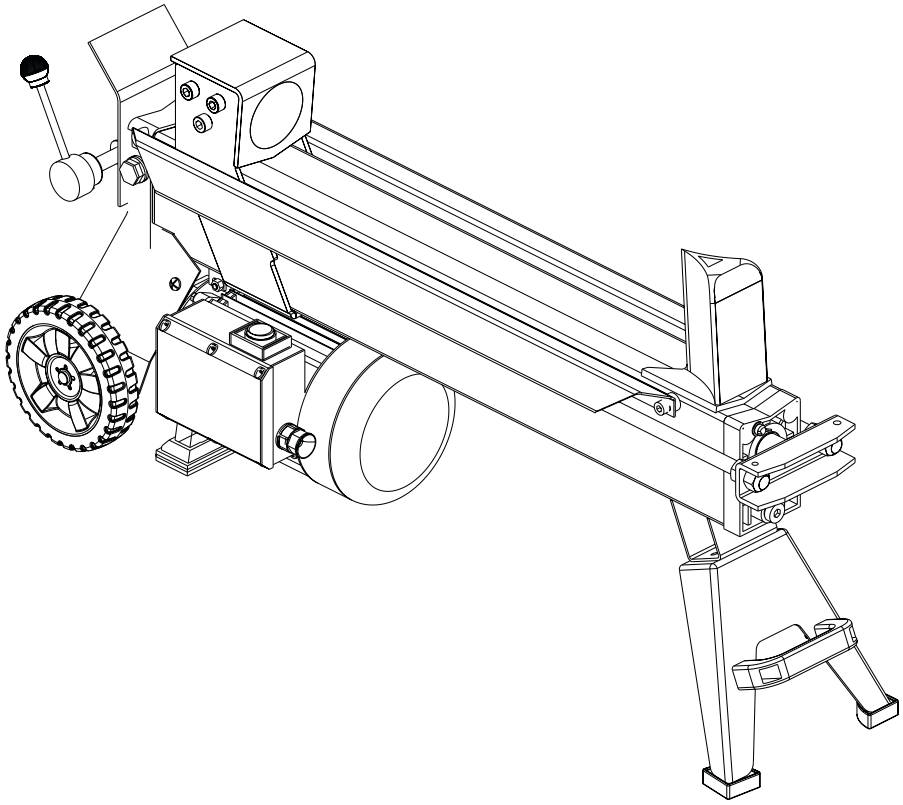

Número de modelo _____

Revisión _____

Número de serie _____

Fecha de compra _____

Copyright © 2025. Todos los derechos reservados.

Distribuido por: Power Distributors
3700 Paragon Dr., Columbus, OH 43228
1-833-871-4330
PioneerPowerEquipment.com

Índice

Instrucciones de seguridad 2
Características y controles. 5
Montaje 6
Funcionamiento 6
Mantenimiento 9
Almacenamiento. 10
Solución de problemas/Especificaciones. 11
Garantía. 12

Registre el producto

Para asegurarse de que la cobertura de la garantía sea rápida y completa, registre su producto en Internet en PioneerPowerEquipment.com.

Instrucciones de seguridad

Lea detenidamente este manual y familiarícese con la cortadora de troncos. Aprenda sus aplicaciones, las limitaciones que presenta y los riesgos que implica. No respetar estas instrucciones podría causar lesiones graves. Aprenda cómo detener la unidad y desconectar los controles rápidamente. Guarde estas instrucciones originales para usarlas como referencia en el futuro.

Se ha hecho todo lo posible para garantizar que la información de este manual sea precisa y esté actualizada. No obstante, el fabricante se reserva el derecho de modificar, alterar o mejorar de cualquier manera la cortadora de troncos y la presente documentación, en cualquier momento y sin previo aviso.

AVISO Si tiene preguntas sobre el uso previsto, comuníquese con atención al cliente al **1-833-871-4330** o llame a un distribuidor de servicio técnico autorizado. No use la cortadora de troncos en tareas para las que no esté diseñada. Este equipo está diseñado para usarse solo con repuestos autorizados.

Símbolos y significados

Indicación	Significado
PELIGRO	Indica un riesgo que, si no se evita, *causará* una lesión grave o la muerte.
ADVERTENCIA	Indica un riesgo que, si no se evita, *podría causar* una lesión grave o la muerte.
ATENCIÓN	Indica un riesgo que, si no se evita, *podría causar* una lesión leve o moderada.
AVISO	Indica información que se considera importante, pero sin relación con la seguridad.

Símbolo	Nombre	Explicación
	Símbolo de alerta de seguridad	Indica un posible riesgo de lesión personal.
	Manual de funcionamiento	No respetar las advertencias, las instrucciones y el manual de funcionamiento podría causar la muerte o lesiones graves.
	Protección ocular	Riesgo de lesión ocular. La cortadora de troncos podría despedir astillas o restos y causar lesiones graves.
	Indumentaria de protección	Use siempre indumentaria de protección, como guantes protectores antideslizantes y reforzados y calzado de seguridad antideslizante.
	Descarga eléctrica	La cortadora de troncos podría causar una descarga eléctrica y provocar lesiones graves o la muerte.
	Riesgo de aplastamiento	Las piezas móviles pueden aplastar y cortar las manos y los dedos. Aléjese de la cuña y el émbolo durante el trabajo.
	Riesgo de aplastamiento	Mantenga las manos alejadas de las divisiones y grietas que se van abriendo en el tronco. No quite los troncos atascados usando las manos.
	Riesgo de aplastamiento	Esté siempre atento al movimiento de la cortadora. No intente cargar troncos antes de que se detenga el émbolo.
	Protecciones instaladas	Verifique que todas las protecciones estén colocadas y que funcionen bien antes de encender la cortadora.
	Espacio libre	En el lugar de trabajo, mantenga una separación mínima de 3 m (10 pies) de cualquier persona o niño.
	Servicio técnico	Antes del servicio técnico, desconecte el cable de alimentación.
	Recicle el aceite	Lleve el aceite usado a un centro de recolección.

¡ADVERTENCIA! Este producto contiene plomo y componentes con plomo que, según entiende el Estado de California, causan defectos de nacimiento u otros daños reproductivos. Lávese las manos después de manipular este producto. Cáncer y daños reproductivos: www.P65Warnings.ca.gov

Normas para el uso seguro

Seguridad personal

1. Nunca permita que los niños usen el equipo. Nunca permita que los adultos usen el equipo sin contar con una capacitación adecuada.
2. Familiarícese muy bien con todos los controles y con el modo de uso adecuado del equipo.

   a) Use siempre calzado de seguridad o botas de trabajo.

   b) Cuando trabaje con la máquina o durante el servicio técnico, siempre use protección ocular.

   c) Nunca use joyas, ropa holgada o con lazos o cordones colgantes que puedan enredarse en las piezas giratorias de la máquina.
3. Nunca use la máquina si se encuentra bajo la influencia de alcohol, drogas o medicamentos.

Seguridad en el lugar

1. Mantenga la zona de trabajo sin personas, en especial niños pequeños.
2. Mantenga la zona del operario y las inmediaciones despejadas y sin residuos, para poder circular de manera segura.
3. Asegúrese de que la cortadora esté sobre una superficie horizontal y nivelada. Coloque cuñas en las ruedas, para evitar un desplazamiento accidental.
4. Siempre use la cortadora ubicándose en la zona que el fabricante indicó para el operario.
5. Los extremos de los troncos deben estar cortados a escuadra tanto como sea posible.
6. Observe siempre el estado de la superficie, para evitar resbalamientos, caídas y objetos imprevistos.
7. Planifique el patrón con que cortará los troncos, para que el material no salga despedido hacia donde haya personas, mascotas o propiedades. Los objetos que salen despedidos pueden causar lesiones físicas graves.
8. Revise siempre la zona donde se utilizará la cortadora de troncos. Verifique que la superficie donde se encuentre la máquina tenga una altura de 60–75 cm (23,6–29,5 pulgadas), sea estable, esté nivelada y no tenga elementos voladizos encima, como ramas, cables, etc.
9. Usar la cortadora de troncos con una temperatura menor que 5 °C (41 °F) o mayor que 40 °C (104 °F), en una altitud elevada y/o con alta humedad puede provocar fallos en la máquina. No use la cortadora si las condiciones ambientales no son adecuadas.
10. Revise que todas las tuercas y pernos estén apretados, para asegurarse de que la cortadora funcione de manera segura.
11. No trabaje en zonas mojadas.
12. No dañe el cable de alimentación. Nunca use el cable para arrastrar toda la máquina ni le dé tirones para desconectarlo del enchufe. No exponga los cables a calor excesivo, aceite o bordes afilados.
13. Para evitar riesgos de descarga eléctrica, la máquina se debe usar con un cable alargador adecuado para uso en exteriores, según la recomendación. No use nunca un cable alargador para interiores. Verifique que el cable esté en buen estado. Revise el cable antes de cada uso. Si el cable sufre cualquier tipo de daño mientras usa la máquina, desconecte de inmediato el cable alargador del receptáculo.
14. Capacidad del circuito y fusibles

    a) Use solo un circuito eléctrico con capacidad adecuada.

    b) “Quemar” un fusible o activar un disyuntor suele indicar que está sobrecargando la máquina, que hay demasiados aparatos eléctricos conectados a ese circuito o ambas situaciones. ¡No instale un fusible o disyuntor de más capacidad!

Seguridad durante el funcionamiento

1. Una sola persona se debe encargar de operar, cargar y descargar la cortadora.
2. Las cortadoras hidráulicas generan altas presiones de fluido. Si el fluido hidráulico presurizado escapa por un orificio, puede perforar la piel y causar un envenenamiento grave de la sangre. Por tanto, se deben respetar las instrucciones siguientes en todo momento.

   a) No cambie los valores de presión de la bomba ni de la válvula.

   b) Al revisar si hay fugas, no use la mano. Puede encontrar fugas pasando un cartón o madera por la zona sospechosa. Observe si el cartón o la madera se decoloran. Si sufre una lesión por un chorro de fluido, acuda al médico de inmediato. Si no se administra el tratamiento médico adecuado, se puede producir una infección o reacción grave.
3. Las cortadoras de troncos solo se deben usar para cortar madera. No las use para ningún otro fin.

4. Use siempre la cortadora de troncos con todos los elementos de seguridad colocados y con todos los controles en buen funcionamiento.
5. Durante los cortes, siempre aleje las manos y los pies de las piezas móviles y los troncos cortados parcialmente.
6. Al cargar una cortadora, coloque las manos a los lados del tronco, no en los extremos. Nunca coloque las manos ni ninguna otra parte del cuerpo entre el tronco y la cortadora.
7. Nunca intente cortar más de un (1) tronco por vez, a menos que el émbolo se haya extendido por completo y se necesite un segundo tronco para completar el corte del primero.
8. Para dividir troncos que no estén cortados a escuadra, la parte más larga del tronco se debe girar hacia el bastidor y enfrentar la cuña divisora.
9. Opere los controles de la cortadora usando las manos solamente.
10. Solo use la máquina durante el día o con buena iluminación artificial.
11. Quite los residuos de las piezas móviles, pero solo después de apagar la máquina.

Seguridad después del funcionamiento

1. Detenga el motor y desenchufe la máquina cuando quede desatendida o al llevar a cabo reparaciones, ajustes o inspecciones.
2. Antes de limpiar, reparar o inspeccionar, detenga el motor y verifique que todas las piezas móviles se hayan detenido. Desconecte el cable de alimentación de la cortadora.
3. Cambie el aceite hidráulico según se indica en *Mantenimiento*. Respete toda la normativa y la legislación locales sobre la eliminación del aceite usado.

Características y controles

Compare las ilustraciones con su cortadora de troncos eléctrica para familiarizarse con la ubicación de los diversos controles y advertencias del producto.

Palanca de control hidráulico

Protección de la palanca de control

Impulsor de troncos/émbolo

Rieles de retención de troncos

Riel de troncos

Cuña de corte

Tornillo de purga

Perno de drenaje / Varilla de aceite

Botón de encendido

Motor

Pata de apoyo

Asa de elevación

Montaje

1 Conecte el asa de elevación a la pata de apoyo mediante los pernos, arandelas y tuercas provistos. Apriételos firmemente.

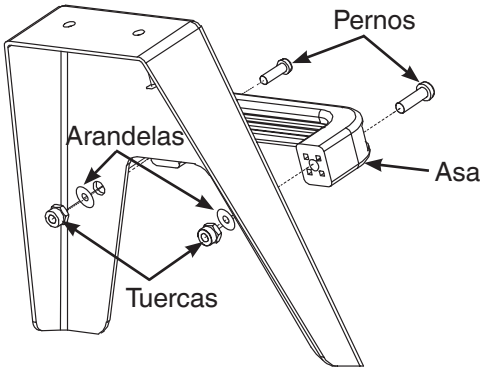

2. Atornille el asa en el palanca de control hidráulico.

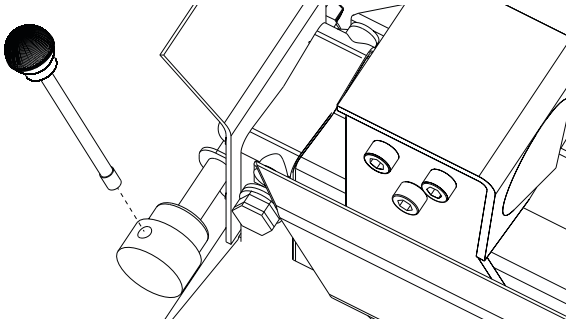

Funcionamiento

Tornillo de purga

Antes de usar la cortadora, afloje el tornillo de purga 3-4 vueltas para que pueda entrar y salir aire del depósito de aceite sin problemas. El aire que circula por el tornillo de purga debe ser detectable durante el funcionamiento de la cortadora.

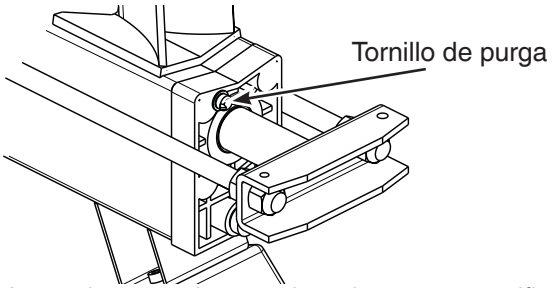

Antes de mover la cortadora de troncos, verifique siempre que el tornillo de purga esté apretado, para evitar derrames de aceite hidráulico.

AVISO No aflojar el tornillo de purga mantendrá el aire comprimido sellado dentro del sistema hidráulico tras la descompresión. Un ciclo constante de compresión y descompresión dañará los sellos del sistema hidráulico y causará un daño permanente en la cortadora.

Tornillo limitador de la presión máxima

La presión máxima de la cortadora de troncos está fijada; el tornillo limitador se ha sellado para garantizar que la máquina trabaje con presiones que no superen las 5 toneladas. La configuración viene de fábrica, por lo que un reajuste no autorizado provocará fallos en la bomba hidráulica o la dejará con una presión insuficiente para el corte, dañando la máquina de forma permanente.

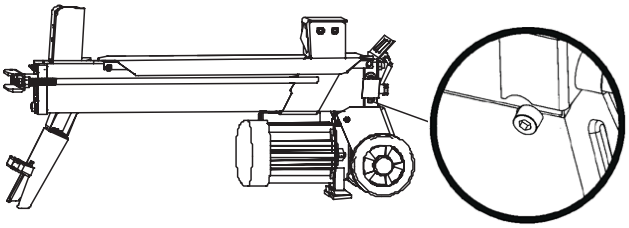

Revise el aceite hidráulico

1. Desenchufe la cortadora de troncos.
2. Lleve la cortadora al exterior, a una superficie plana y nivelada.
3. Usando el asa de elevación, ponga la cortadora de pie sobre el extremo de las ruedas.

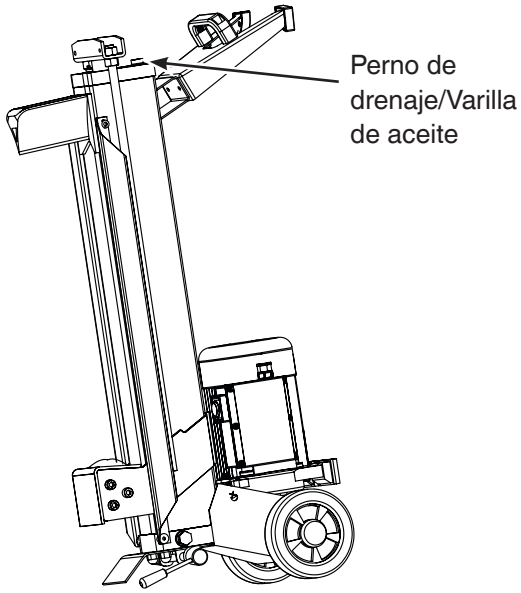

4. Limpie la zona alrededor del perno de drenaje/varilla de aceite y quítelo con una llave Allen de 8 mm.
5. Limpie la varilla de aceite y vuelva a colocarla.

AVISO NO ATORNILLE la varilla de aceite al revisar el nivel.

6. Quite la varilla y revise el nivel aceite; debe estar entre la primera y la segunda marca de la varilla.

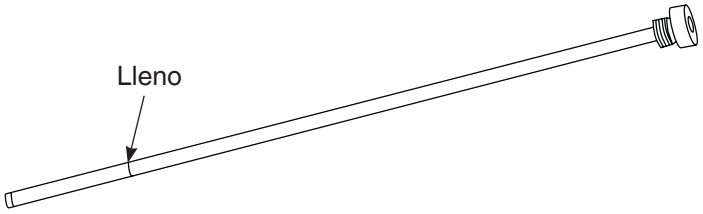

AVISO Consulte *Cambio del aceite hidráulico* en la sección Mantenimiento para conocer el tipo de aceite hidráulico adecuado.

7. Si necesita agregar aceite hidráulico, viértalo lentamente por el orificio de carga de aceite. Revise el nivel de aceite con frecuencia; cargue hasta la marca superior de la varilla (lleno).

AVISO Haga una pausa para que el aceite se asiente. Limpie la varilla de aceite cada vez que revise el nivel. NO agregue aceite en exceso.

8. Vuelva a colocar el perno de drenaje/varilla de aceite y apriete completamente.
9. Baje la cortadora de troncos con cuidado hasta volver a apoyarla en la pata de apoyo.

Requisitos eléctricos

¡ADVERTENCIA! La cortadora de troncos podría causar una descarga eléctrica y provocar lesiones graves o la muerte. No use la cortadora de troncos en zonas húmedas o mojadas. No exponga la cortadora de troncos a la lluvia. Nunca abra la tapa de la caja del botón de encendido.

Enchufe la cortadora de troncos en circuitos o enchufes protegidos por un interruptor del circuito de fallos de conexión a tierra (GFCI).

Para reducir el riesgo de descarga eléctrica, esta cortadora de troncos posee un enchufe de 3 clavijas con toma de tierra. Use esta cortadora de troncos solo con un cable alargador de 3 clavijas con certificación UL (certificación CSA en Canadá) recomendado para uso en exteriores, como SW, SOW, STW, STOW, SJTW o SJTOW, y respete las instrucciones de seguridad del fabricante del cable.

Antes de usarlo, revise que el cable alargador se encuentre en buen estado. Al usar un cable alargador, asegúrese de que tenga un tamaño mínimo de 14 AWG para longitudes de hasta 15 m (50 pies). Si el cable está subdimensionado, provocará una caída de la tensión de línea que, a su vez causará una pérdida de potencia y un recalentamiento.

¡ADVERTENCIA! Los cable alargadores dañados o sobrecargados pueden recalentarse, formar un arco y quemarse, causando así causar lesiones graves o la muerte.

Zona del operario

Asegúrese de trabajar solo en la zona destinada para ese fin, como se observa en la imagen. Mantenga la zona del operario y las inmediaciones despejadas y sin residuos, para poder circular de manera segura. Siempre siempre use la máquina estando de pie y alejado de la trayectoria de los residuos que salen proyectados.

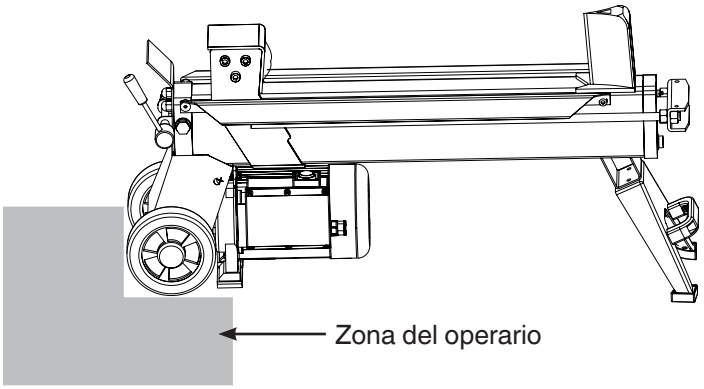

En el lugar de trabajo, mantenga una separación mínima de 3 m (10 pies) de cualquier persona o niño. Una sola persona se debe encargar de operar, cargar y descargar la cortadora. Nunca permita que otra persona ayude a quitar un tronco atascado.

Requisitos de los troncos

Verifique que todos los troncos tengan un diámetro máximo de 25,4 cm (10 pulgadas) y una longitud máxima de 52 cm (20,5 pulgadas). Nunca intente cortar troncos más grandes, ya que la máquina podría dañarse. Asegúrese de que no haya clavos ni objetos extraños en los troncos que se van a cortar. Los extremos de los troncos deben estar cortados a escuadra y todas las ramas se deben haber cortado al ras de la superficie.

Siempre coloque los troncos con firmeza sobre el riel de troncos y los rieles de retención. No sujete ni asegure el tronco con las manos. Verifique que los troncos no vayan a retorcerse, sacudirse o deslizarse durante el corte. Si el tronco se mueve durante la tarea, detenga la cortadora y vuelva a colocarlo.

AVISO Intentar cortar un tronco apoyándolo en la parte superior del impulsor de troncos/émbolo o de la cuña de corte podría dañar la cortadora.

- Siempre corte los troncos en la dirección del grano. No coloque el tronco transversalmente en la cortadora.
- Nunca intente cortar más de un tronco por vez.
- No coloque el tronco mientras el émbolo se esté moviendo.

Uso de la cortadora de troncos

Revise la cortadora de troncos antes de encenderla. Verifique que tenga todas las protecciones colocadas y que funcionen bien. Cambie cualquier pieza dañada, faltante o rota antes de usar la máquina.

- Nunca supere la capacidad operativa de la cortadora de troncos.
- Nunca permita que los adultos usen la cortadora de troncos sin contar con una capacitación adecuada. Nunca permita que los niños usen la cortadora.
- No use la cortadora de troncos si se encuentra bajo la influencia de drogas, alcohol o cualquier medicamento que pueda afectar su capacidad para usarla correctamente.
- Siempre use la cortadora con todos los elementos de seguridad colocados y con todos los controles en buen funcionamiento.

Para su seguridad, la cortadora de troncos está equipada con un sistema de control “ZHB” que requiere al operario usar ambas manos. La mano izquierda controla la palanca de control hidráulico, mientras que la derecha controla el botón de encendido. Al soltar la palanca o el botón, la cortadora se detiene. El émbolo solo regresa a su posición inicial cuando se sueltan la palanca y el botón de encendido.

1. Coloque la cortadora de troncos sobre una superficie estable y plana de 60–75 cm (23,6–29,5 pulgadas) de altura.

AVISO Asegúrese de que haya espacio suficiente y buena iluminación, para trabajar de forma adecuada.

2. Afloje el tornillo de purga según lo descrito en la sección *Tornillo de purga*.
3. Enchufe la cortadora de troncos en un tomacorriente de 120 V con toma de tierra y protegido por un GFCI.
4. Siguiendo las indicaciones de *Requisitos de los troncos*, coloque un tronco sobre el riel de troncos y los rieles de retención.
5. Con la mano izquierda, empuje la palanca de control hidráulico; use la mano derecha para pulsar el botón de encendido y activar el émbolo.

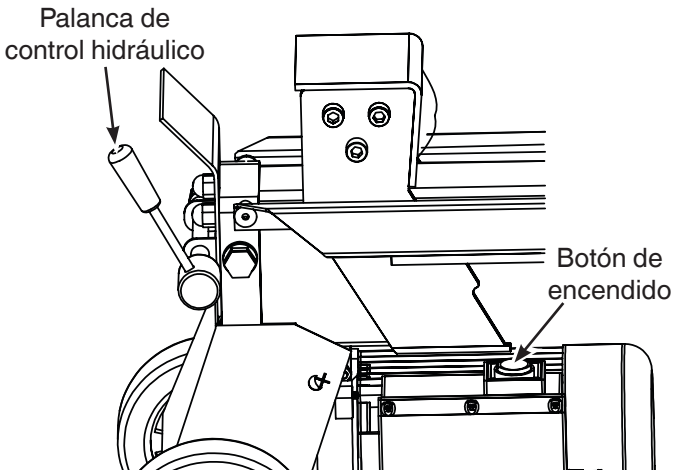

6. El émbolo avanzará y el tronco se cortará al presionarse contra la cuña de corte.
7. Suelte la palanca de control y el botón, para que el émbolo retroceda hasta la posición inicial. Antes de quitar el tronco cortado, espere a que el émbolo se detenga por completo.

AVISO No fuerce la cortadora de troncos durante más de 5 segundos (manteniendo la presión para cortar madera excesivamente dura). El aceite hidráulico presurizado podría recalentarse y dañar la cortadora.

8. Para cortar madera demasiado dura, intente girarla 90° para ver si se puede partir. Si no se parte, la dureza supera la capacidad de la cortadora.

Quitar un tronco atascado

Si el tronco queda atascado en la base de la cuña, o si la cuña queda incrustada en el tronco sin dividirlo completamente y sin separarse de este, quite el tronco siguiendo las indicaciones siguientes.

¡ADVERTENCIA! Intentar quitar un tronco atascado con las manos o a golpes puede causar lesiones graves.

1. Suelte la palanca de control y el botón de encendido.
2. Después de que el émbolo retroceda y se detenga por completo en la posición inicial, inserte una cuña de madera debajo del tronco atascado.

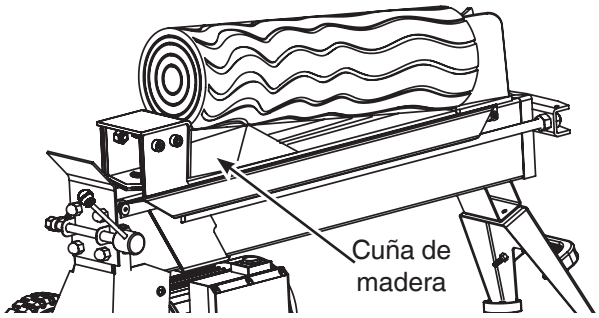

3. Empuje la cuña de madera con el émbolo para que se introduzca completamente debajo del tronco atascado.
4. Repita los pasos 2 y 3 con una cuña de madera de mayor inclinación hasta liberar el tronco.

Mantenimiento

Recomendaciones generales

El mantenimiento periódico mejora el rendimiento y prolonga la vida útil de la cortadora de troncos. Consulte a cualquier distribuidor autorizado para hacer el servicio técnico. Todos los ajustes y tareas de servicio técnico se deben efectuar al menos una vez por temporada.

La garantía no cubre piezas que hayan estado sujetas a abuso o negligencia por parte del operario. Para obtener el máximo valor de la garantía, el operario debe llevar a cabo el mantenimiento de la cortadora de troncos según las instrucciones de este manual.

¡ADVERTENCIA! Antes de llevar a cabo la inspección, limpieza o servicio técnico de la unidad, detenga el motor, espere a que todas las partes móviles se detengan y desconecte la máquina del suministro eléctrico. No respetar estas instrucciones podría causar lesiones físicas graves o daños materiales.

Verifique que tenga todas las protecciones colocadas y que funcionen bien. Revise si en la cortadora de troncos hay piezas dañadas, flojas o faltantes, como tornillos, tuercas, pernos, tapas, etc. Apriete firmemente todas las piezas de sujeción y no use la cortadora de troncos hasta reemplazar todas las piezas dañadas o faltantes. La cortadora de troncos está diseñada para usarse solo con repuestos autorizados. Comuníquese con atención al cliente llamando al **1-833-871-4330** o con un distribuidor de servicio técnico autorizado.

Repuestos

Comuníquese con un distribuidor de servicio técnico autorizado o visite **PioneerPowerEquipment.com** para obtener una lista completa de piezas y diagramas.

Limpieza

Antes y después de cada uso, revise alrededor y debajo de la cortadora de troncos para ver si hay fugas de aceite. Limpie los restos acumulados.

- Afloje la suciedad o el aceite adheridos con un cepillo de cerdas suaves.
- Con un paño húmedo, limpie las superficies exteriores.

AVISO El tratamiento indebido de la cortadora de troncos podría dañarla y acortar su vida útil. No exponga la cortadora de troncos a excesos de humedad, polvo, suciedad o vapores corrosivos. No inserte ningún objeto por las ranuras de refrigeración.

Cambio del aceite hidráulico

El aceite hidráulico de la cortadora de troncos se debe cambiar cada 150 horas de uso. Es recomendable usar siempre un aceite hidráulico ISO22 o ISO32, para que la máquina alcance su máximo rendimiento.

AVISO Usar un aceite hidráulico de otra calidad podría causar daños en la unidad y anular la garantía.

1. Desenchufe la cortadora de troncos.
2. Coloque la cortadora de troncos de manera que el lado del motor quede ligeramente por encima del perno de drenaje/varilla de aceite.

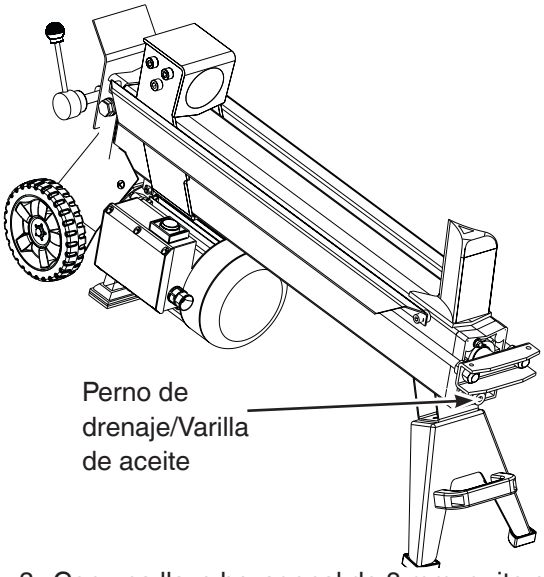

3. Con una llave hexagonal de 8 mm, quite el perno de drenaje de aceite y vacíe todo el aceite en un recipiente adecuado.
4. Una vez vacío el depósito de aceite, voltee la cortadora de troncos sobre el lado de las ruedas.

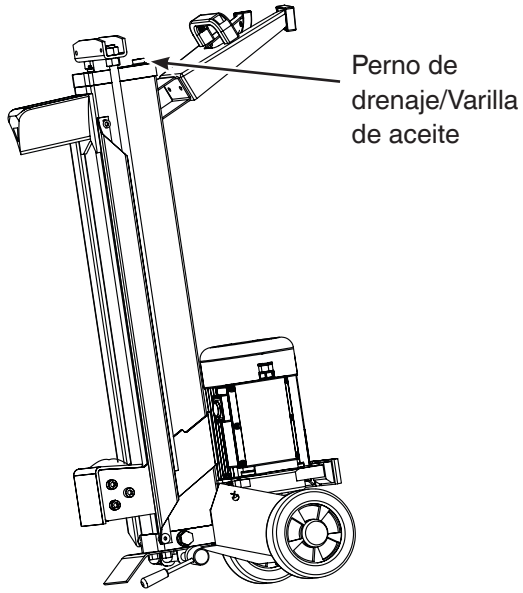

5. Vierta lentamente el aceite hidráulico recomendado (alrededor de 4,2 litros o 1,1 galones) en el orificio de carga de aceite. Haga una pausa para que el aceite se asiente.

AVISO Limpie la varilla de aceite cada vez que revise el nivel. No agregue aceite en exceso.

6. Coloque la varilla de aceite en el depósito de aceite. Retírela y revise el nivel. El nivel aceite debe estar entre la primera y la segunda marca de la varilla.

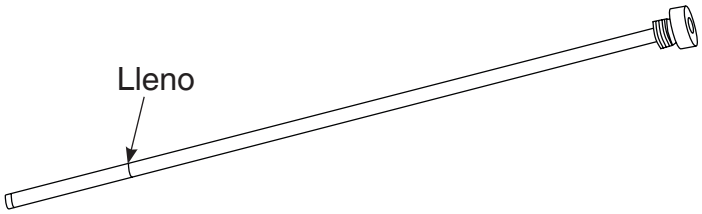

7. Vuelva a colocar el perno de drenaje/varilla de aceite. Apriete firmemente.
8. Limpie el aceite que se haya derramado.

⚠ **ATENCIÓN** Evite el contacto prolongado o reiterado del aceite hidráulico con la piel. Lave muy bien la zona expuesta con agua y jabón.

MANTENER FUERA DEL ALCANCE DE LOS NIÑOS. NO CONTAMINE. CONSERVE LOS RECURSOS. LLEVE EL ACEITE USADO A UN CENTRO DE RECOLECCIÓN.

Afilado de la cuña

Afile la cuña una vez por temporada o según sea necesario. Con una lima de dientes finos, suavice las rebabas o zonas aplastadas del borde de corte.

Almacenamiento

Antes de almacenar la unidad, prepárela siguiendo estas indicaciones.

Instrucciones para el almacenamiento

1. Limpie la cortadora de troncos según lo descrito en *Limpieza*.
2. Almacene la cortadora en un lugar limpio y seco y cúbrala con una cubierta protectora adecuada que no retenga la humedad.

Solución de problemas

Problema	Causa	Solución
El motor se detiene o no arranca	1. Se ha activado el dispositivo de protección que evita daños en la cortadora de troncos.	1. Deje enfriar el motor antes de arrancarlo. Si el motor no vuelve a arrancar después de enfriarse, comuníquese con un distribuidor de servicio técnico autorizado.
Los troncos no se cortan	1. Los troncos están mal colocados. 2. El tamaño o la dureza del tronco superan la capacidad de la máquina. 3. El borde de corte de la cuña está desafilado. 4. Hay fugas de aceite. 5. El tornillo limitador de la presión máxima está configurado con un valor demasiado bajo.	1. Vuelva a colocar el tronco. 2. Reduzca el tamaño del tronco antes de cortarlo. 3. Consulte *Afilado de la cuña* en *Mantenimiento*. 4. Busque la o las fugas. Comuníquese con un distribuidor de servicio técnico autorizado. 5. Comuníquese con un distribuidor de servicio técnico autorizado.
El impulsor de troncos/émbolo se sacude y vibra	1. Falta aceite hidráulico y hay demasiado aire en el sistema hidráulico.	1. Revise el nivel de aceite y agregue aceite hidráulico si fuera necesario. Comuníquese con un distribuidor de servicio técnico autorizado.
Hay fugas de aceite alrededor del impulsor de troncos/émbolo o en otros sitios	1. Hay aire sellado en el sistema hidráulico durante el funcionamiento. 2. El tornillo de purga no se ha apretado antes de mover la cortadora de troncos. 3. El perno de drenaje/varilla de aceite no está apretado. 4. La válvula de control hidráulico y/o los sellos están gastados.	1. Afloje el tornillo de purga 3-4 vueltas antes de usar la cortadora. 2. Apriete el tornillo de purga antes de mover la cortadora. 3. Apriete el perno de drenaje/varilla de aceite. 4. Comuníquese con un distribuidor de servicio técnico autorizado.
Para cualquier otro problema, comuníquese con un distribuidor de servicio técnico autorizado.		

Especificaciones

Motor . . . . . 12,5 amperios
Tensión nominal . . . . . 120 V CA, 60 Hz
Fuerza de corte máxima . . . . . 5 toneladas
Presión hidráulica . . . . . .2900 psi (20 MPa)
Longitud máxima del tronco . . . . . 52 cm (20,5 pulgadas)
Diámetro máximo del tronco . . . . . 25,4 cm (10 pulgadas)
Capacidad de aceite hidráulico . . . . . 4,2 litros (1,1 galones)

PÓLIZA DE GARANTÍA DE LOS PRODUCTOS PIONEER

Garantía limitada

Durante el periodo de garantía que se especifica a continuación, reparará o reemplazará, sin cargo, cualquier parte con defectos causados por los materiales, la mano de obra o ambos. Los costos de transporte para el producto enviado para reparaciones o reemplazo bajo esta garantía deben ser cubiertos por el comprador. Esta garantía es válida para y está sujeta a los periodos de tiempo y a las condiciones indicadas a continuación. Para obtener servicio bajo esta garantía, localice al concesionario de servicio autorizado. El comprador debe contactar al concesionario de servicio autorizado y después debe poner el producto a disposición del concesionario de servicio autorizado para someterlo a inspecciones y pruebas.

No existe otra garantía expresa. Las garantías implícitas, incluyendo las de comerciabilidad y aptitud para un propósito particular, están limitadas al periodo de garantía que se indica a continuación, o en la medida permitida por la ley. Se excluyen las responsabilidades por daños incidentales o consecuentales en la medida en la que tal exclusión esté permitida por la ley. Algunos estados o países no permiten limitaciones en cuanto a la duración de una garantía implícita, y algunos estados o países no permiten la exclusión o limitación de daños incidentales o consecuentales, por lo que la limitación y la exclusión anteriores pueden no aplicar para usted. Esta garantía le da derechos legales específicos, y es posible que también tenga otros derechos que varían de estado a estado o de país a país.

Periodo de garantía

Articulo	Consumidor/ Comercial
Cortadora de troncos eléctrica	2 años / Ninguno

El periodo de garantía comienza en la fecha de la compra por parte del primer minorista o consumidor comercial. “consumidor” se refiere al uso personal en un hogar residencial por parte de un consumidor minorista. “comercial” se refiere a cualquier otro uso, incluyendo su uso con fines comerciales, para la generación de ganancias o para la renta. Cuando un producto ha sido objeto de uso comercial, será considerado a partir de ese momento como un producto para uso comercial para los efectos de esta garantía.

Conserve su comprobante de compra. Si no proporciona un comprobante de la fecha de compra original al momento de solicitar servicio bajo la garantía, se considerará la fecha de fabricación del producto para determinar el periodo de garantía. No se requiere registrar el producto para obtener servicio bajo garantía para los productos.

Acerca de su garantía

El servicio bajo garantía está disponible únicamente en los concesionarios de servicio autorizados. La mayoría de las reparaciones bajo garantía se manejan de forma rutinaria, pero, en ocasiones, las solicitudes de servicio bajo garantía pueden no ser apropiadas. Esta garantía cubre únicamente defectos causados por materiales o mano de obra. No cubre daños causados por un uso inapropiado o por abuso, reparaciones o mantenimiento inadecuados, desgaste normal o por el uso de combustibles en malas condiciones o no aprobados.

Uso inapropiado y abuso - El uso planificado y adecuado de este producto se describe en el Manual del operario. Usar el producto en una forma no descrita en el Manual del operario o usar el producto después de que se haya dañado no estará cubierto bajo esta garantía. La cobertura de la garantía tampoco se otorgará si el número de serie del producto se ha retirado o si el producto se ha alterado o modificado de cualquier forma, o si el producto presenta evidencias de abuso, como daños por impacto o daños por corrosión causada por agua o productos químicos.

Reparación o mantenimiento inadecuados - Este producto debe recibir mantenimiento de acuerdo con los procedimientos y calendarios proporcionados en el Manual del operario, y debe recibir servicio o reparaciones usando partes genuinas o equivalentes. Los daños causados por falta de mantenimiento o por el uso de partes no originales no están cubiertos bajo esta garantía.

Desgaste normal - Como la mayoría de los dispositivos mecánicos, su unidad está sujeta a desgaste, incluso cuando se le da un mantenimiento apropiado. Esta garantía no cubre reparaciones cuando el uso normal ha agotado la vida útil de una parte o del equipo. Los elementos que requieren mantenimiento o que están sujetos a desgaste, no están cubiertos por la garantía debido únicamente a sus características de desgaste, a menos que los daños hayan sido causados por defectos en los materiales o la mano de obra.

Combustible en malas condiciones o no aprobado - Para que funcione correctamente, este producto requiere combustible fresco que cumpla con los criterios especificados en el Manual del operario. Los daños al motor o al equipo causados por combustible en malas condiciones o por el uso de combustibles no aprobados (como mezclas de etanol E15 o E85) no están cubiertos por la garantía.

Otras exclusiones - Esta garantía excluye los daños causados por accidentes, abuso, modificaciones, alteraciones, servicio inapropiado, congelación o deterioro causado por productos químicos. También se excluyen los aditamentos o accesorios que no se empacaron originalmente con el producto. No hay cobertura de garantía para los equipos utilizados como fuente primaria de alimentación en lugar del suministro eléctrico o para los equipos usados en aplicaciones de soporte vital. Esta garantía no incluye equipos o motores usados, reacondicionados, de segunda mano o utilizados para demostraciones. Esta garantía también excluye fallas causadas por actos fortuitos y otros eventos de fuerza mayor más allá del control del fabricante.

0843 Rev. A

Fendeuse de bûches électrique

Manuel d’utilisation

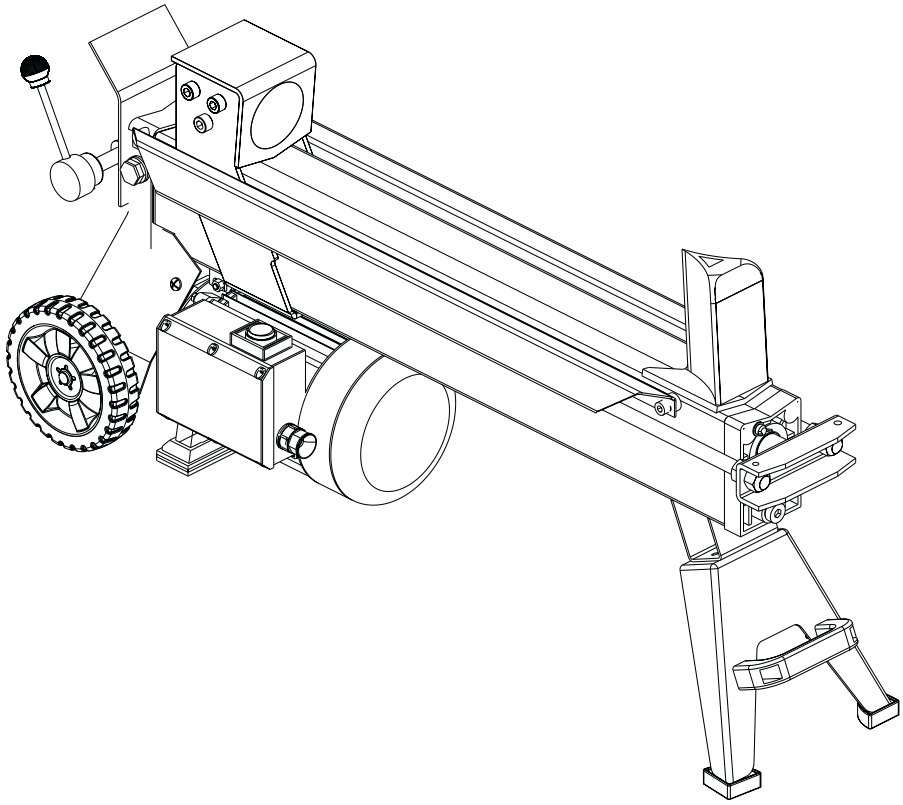

Référence du modèle _____

Révision _____

Numéro de série _____

Date d’achat : _____

Copyright © 2025. Tous droits réservés.

Distribué par : Power Distributors
3700 Paragon Dr., Columbus, OH 43228
1-833-871-4330
PioneerPowerEquipment.com

Table des matières

Consignes de sécurité 2
Caractéristiques et commandes 5
Montage 6
Utilisation 6
Entretien 9
Entreposage 10
Dépannage/Caractéristiques techniques 11
Garantie 12

Enregistrez votre produit

Pour garantir une couverture rapide et complète sous garantie, enregistrez votre produit en ligne sur PioneerPowerEquipment.com.

Consignes de sécurité

Lisez avec attention ce manuel et familiarisez-vous avec votre fendeuse de bûches. Faites connaissances avec ses applications, ses limites et les risques éventuels qui y sont associés.
Le non-respect de ces instructions peut être source de blessures graves. Apprenez comment arrêter l'appareil et débrayer les commandes rapidement. Conservez ces instructions originales pour toute référence ultérieure.

Nous nous sommes efforcés de fournir dans ce document des informations exactes et à jour. Toutefois, le fabricant se réserve le droit de changer, de modifier ou encore d'améliorer la fendeuse de bûches et cette documentation à tout moment sans préavis.

AVIS Si vous avez des questions sur l'utilisation prévue, contactez le service clientèle au **1-833-871-4330** ou un revendeur agréé. N'utilisez pas la fendeuse de bûches à des fins pour lesquelles elle n'a pas été conçue. Cet appareil est conçu pour être utilisé uniquement avec des pièces homologuées.

Symboles et significations

Mot signal	Signification
DANGER	Signale un danger qui, s'il n'est pas évité, *causera* la mort ou des blessures graves.
AVERTISSEMENT	Signale un danger qui, s'il n'est pas évité, *pourrait* causer la mort ou des blessures graves.
ATTENTION	Signale un danger qui, s'il n'est pas évité, *pourrait* causer des blessures mineures ou modérées.
AVIS	Signale des informations considérées comme importantes, mais sans rapport avec un danger.

Symbole	Nom	Explication
	Symbole d'alerte de sécurité	Signale un risque potentiel de blessure.
	Manuel d'utilisation	Le non-respect des avertissements, des instructions et du manuel d'utilisation peut entraîner la mort ou des blessures graves.
	Protection des yeux	Risque de blessure aux yeux. La fendeuse de bûches peut projeter des copeaux de bois ou des débris, ce qui peut entraîner des blessures graves.
	Vêtements de protection	Portez toujours des vêtements de protection tels que des gants de protection résistants et des chaussures de sécurité antidérapantes.
	Choc électrique	La fendeuse de bûches peut provoquer un choc électrique entraînant la mort ou des blessures graves.
	Risque d'écrasement	Les pièces mobiles peuvent écraser et couper les mains et les doigts. Ne vous approchez pas du coin et du vérin pendant le fendage.
	Risque d'écrasement	Tenez les mains à l'écart des fentes et des fissures qui s'ouvrent dans la bûche. Ne retirez pas les bûches coincées avec les mains.
	Risque d'écrasement	Soyez toujours attentif(ve) aux mouvements de la fendeuse de bûches. N'essayez pas de charger de bûche tant que le vérin ne s'est pas arrêté.
	Protections en place	Assurez-vous que toutes les protections sont en place et en état de marche avant de mettre la fendeuse de bûches en fonctionnement.
	Dégagement	Gardez une distance minimale de 3 m (10 pieds) entre toutes les personnes et (en particulier) les jeunes enfants et la zone de travail.
	Entretien	Débranchez le cordon d'alimentation avant toute intervention.
	Recyclez l'huile	Retournez l'huile usagée dans un centre de récupération.

AVERTISSEMENT Ce produit contient du plomb et des composés de plomb, connus dans l'État de Californie pour provoquer des malformations congénitales ou présenter d'autres risques pour la reproduction. Veuillez vous laver les mains après avoir manipulé cet appareil. Cancer et effets néfastes sur la reproduction – www.P65Warnings.ca.gov

Règles de sécurité pour un fonctionnement sûr

Sécurité personnelle

1. Ne laissez jamais les enfants utiliser l'appareil. Ne laissez jamais des adultes utiliser l'appareil sans les instructions appropriées.
2. Familiarisez-vous avec toutes les commandes et l'utilisation correcte de l'équipement.

   a) Portez toujours des chaussures de sécurité ou des bottes épaisses.

   b) Portez toujours des lunettes de protection lors de l'utilisation ou de l'entretien de la machine.

   c) Ne portez jamais de bijoux, de vêtements amples ou de vêtements avec des cordons ou des attaches qui pourraient s'emmêler dans les pièces mobiles ou rotatives de la machine.
3. N'utilisez jamais la machine sous l'influence de l'alcool, de drogues ou de médicaments.

Sécurité du site

1. Veillez à ce que la zone d'utilisation soit interdite à toutes les personnes, en particulier aux jeunes enfants.
2. Débarrassez le poste opérateur et la zone adjacente dégagés de tout débris afin d'assurer une assise sûre et solide.
3. Assurez-vous que la fendeuse de bûches se trouve sur une surface plane et horizontale. Calez les roues pour éviter tout déplacement imprévu.
4. Utilisez toujours la fendeuse de bûches à partir du poste opérateur spécifié par le fabricant.
5. Les bûches doivent être coupées le plus possible à l'équerre.
6. Vérifiez toujours l'état de la surface afin d'éviter les glissades, les chutes et des objets inattendus.
7. Planifiez votre schéma de fendage des bûches de manière à éviter la projection de matériaux vers les personnes, les animaux domestiques et les biens. Les objets projetés peuvent provoquer des blessures graves.
8. Inspectez toujours la zone où la fendeuse de bûches doit être utilisée. Veillez à ce que la surface sur laquelle se trouve la machine soit haute de 60 à 75 cm (23,6 à 29,5 pouces), stable, plane et exempte d'éléments la surplombant tels que des branches, des câbles, etc.
9. L'utilisation de la fendeuse de bûches à des températures inférieures à 5 °C (41 °F) ou supérieures à 40 °C (104 °F), à une altitude élevée et/ou avec un taux d'humidité élevé peut entraîner un dysfonctionnement de la machine. N'utilisez pas la fendeuse de bûches dans de mauvaises conditions environnementales.
10. Vérifiez que tous les écrous et les boulons sont bien serrés pour que la fendeuse de bûches fonctionne en toute sécurité.
11. Évitez les conditions d'utilisation humides.
12. Ne malmenez pas le cordon d'alimentation. Ne tirez jamais l'appareil par le cordon; ne tirez pas sur le cordon pour le débrancher de la prise. Gardez les cordons à l'écart de toute chaleur excessive, de l'huile et des objets tranchants.
13. Pour éviter tout risque d'électrocution, l'appareil doit être utilisé avec une rallonge électrique adaptée à une utilisation en extérieur, tel que recommandé. N'utilisez jamais de rallonge électrique destinée à l'utilisation en intérieur. Assurez-vous que la rallonge est en bon état. Inspectez le cordon d'alimentation avant chaque utilisation. Si le cordon électrique est endommagé de quelque manière que ce soit pendant l'utilisation de l'appareil, débranchez immédiatement la rallonge de la prise.
14. Capacité des circuits et fusibles

    a) N'utilisez qu'un circuit électrique d'une capacité suffisante.

    b) Un fusible qui grille ou un disjoncteur qui se déclenche indique généralement que vous surchargez votre machine ou que vous avez trop d'appareils alimentés par ce circuit, ou les deux. N'installez pas de fusible ou de disjoncteur d'une capacité supérieure!

Sécurité pendant le fonctionnement

1. La fendeuse de bûches ne doit être utilisée, chargée et déchargée que par une seule personne.
2. Les fendeuses de bûches hydrauliques produisent des pressions de fluide élevées. Le liquide hydraulique sous pression qui s'échapperait par une ouverture de la taille d'un trou d'épingle pourrait perforer la peau et provoquer un grave empoisonnement du sang. Par conséquent, il convient de respecter les consignes suivantes à tout moment.

   a) N'ajustez pas les réglages de pression de la pompe ou de la vanne.

   b) Ne vérifiez pas l'étanchéité avec la main. Les fuites peuvent être repérées en passant du carton ou du bois sur la zone suspecte. Recherchez une décoloration. En cas de blessure causée par une fuite de fluide, consultez immédiatement un médecin. Une infection ou une réaction grave peut apparaître en l'absence d'un traitement médical approprié.
3. Les fendeuses de bûches ne doivent être utilisées que pour fendre du bois. Ne les utilisez pas à d'autres fins.
4. Utilisez toujours la fendeuse de bûches avec tous les équipements de sécurité en place et si toutes les commandes fonctionnent correctement.
5. Pendant l'opération de fendage, gardez toujours les mains et les pieds à l'écart des pièces mobiles et des bûches partiellement fendues.
6. Lorsque vous chargez une fendeuse de bûches, placez les mains sur les côtés de la bûche, et non sur ses extrémités. Ne placez jamais les mains ou une autre partie de votre corps entre une bûche et une partie quelconque de la fendeuse de bûches.
7. N'essayez jamais de fendre plus d'une (1) bûche à la fois, sauf si le vérin a été complètement déployé et qu'il est nécessaire d'utiliser une seconde bûche pour finir de fendre la première.
8. Lors du fendage de bûches qui ne sont pas coupées à l'équerre, la partie la plus longue de la bûche doit être tournée vers le cadre de support, face au coin de fendage.
9. Actionnez les commandes de la fendeuse de bûches à la main seulement.
10. N'utilisez la machine qu'à la lumière du jour ou sous un bon éclairage artificiel.
11. Éliminez les débris des pièces mobiles, mais uniquement lorsque l'alimentation électrique est coupée.

Sécurité après l'utilisation

1. Arrêtez et débranchez le moteur lorsque vous laissez la machine sans surveillance ou lorsque vous effectuez des réparations, des réglages ou des inspections.
2. Lors du nettoyage, de la réparation ou de l'inspection, arrêtez le moteur et assurez-vous que toutes les pièces mobiles sont arrêtées. Débranchez le cordon d'alimentation de la fendeuse de bûches.
3. Changez l'huile hydraulique comme l'indique la section *Entretien.* Respectez toutes les réglementations et législations locales concernant l'élimination de l'huile usagée.

Caractéristiques et commandes

Comparez les illustrations avec votre fendeuse de bûches électrique pour vous familiariser avec l'emplacement des commandes et réglages.

Levier de commande hydraulique

Protection du levier de commande

Pousseur de bûches/vérin

Rails de maintien des bûches

Rail de bûche

Coin de fendage

Vis de purge

Poignée de levage

Bouton de mise sous tension

Moteur

Boulon de vidange d'huile/jauge

Pied de support

Montage

1. Boulonnez la poignée de levage au pied de support à l'aide des boulons, rondelles et écrous fournis. Serrez bien.

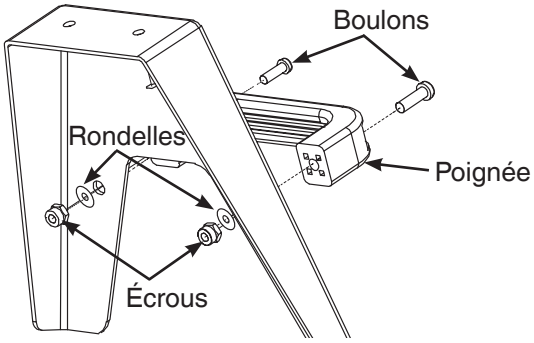

2. Vissez la poignée dans levier de commande hydraulique.

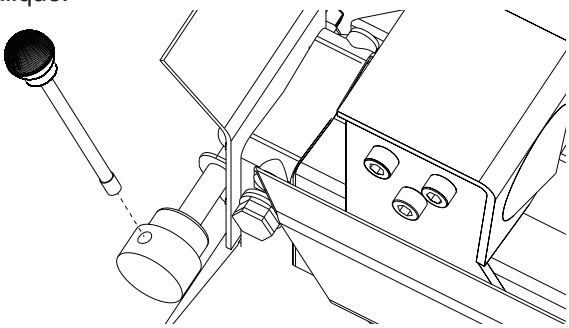

Utilisation

Vis de purge

Avant d'utiliser la fendeuse de bûches, la vis de purge doit être desserrée de 3 à 4 tours afin que l'air puisse entrer et sortir du réservoir d'huile en douceur. Le débit d'air passant par l'orifice de la vis de purge doit être détectable pendant le fonctionnement de la fendeuse de bûches.

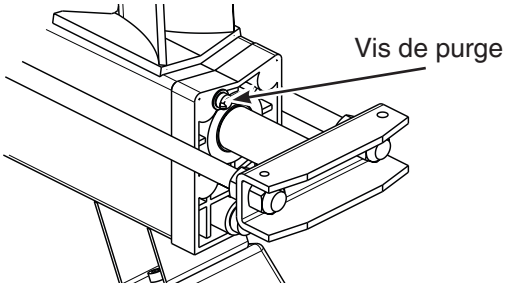

Avant de déplacer la fendeuse de bûches, assurez-vous toujours que la vis de purge est serrée pour éviter toute fuite d'huile hydraulique.

AVIS Si la vis de purge n'est pas desserrée, l'air comprimé emprisonné restera dans le circuit hydraulique après avoir été décomprimé. Ces compressions et une décompressions continues font sauter les joints du circuit hydraulique et endommagent de manière permanente la fendeuse de bûches.

Vis de limitation de la pression maximale

La pression maximale a été réglée sur la fendeuse de bûches et la vis de limitation de la pression maximale est scellée pour garantir que la pression de fonctionnement de la fendeuse de bûches ne dépasse pas 5 tonnes. Le réglage a été effectué en usine et une réinitialisation non autorisée entraînerait une défaillance de la pompe hydraulique ou une pression de fendage insuffisante, et endommagerait de manière permanente la fendeuse de bûches.

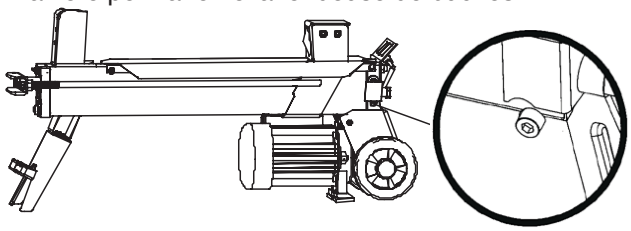

Vérifiez l'huile hydraulique

1. Débranchez la fendeuse de bûches.
2. Déplacez la fendeuse de bûches à l'extérieur vers une surface horizontale.
3. À l'aide de la poignée de levage, placez la fendeuse de bûches sur l'extrémité munie des roues.

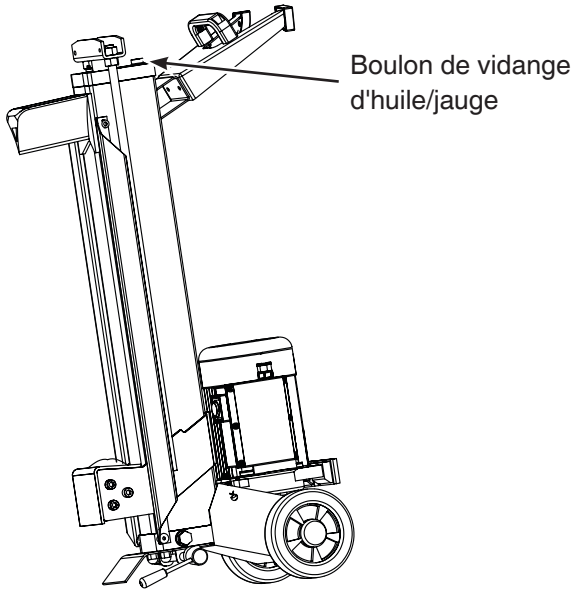

4. Nettoyez la zone autour du boulon de vidange d'huile/de la jauge et retirez-le à l'aide d'une clé Allen de 8 mm.
5. Essuyez la jauge et remettez-la en place.

AVIS Ne vissez PAS la jauge d'huile lorsque vous l'insérez pour vérifier niveau d'huile.

6. Retirez la jauge et vérifiez le niveau d'huile, qui doit se situer entre le premier et le deuxième repère de la jauge.

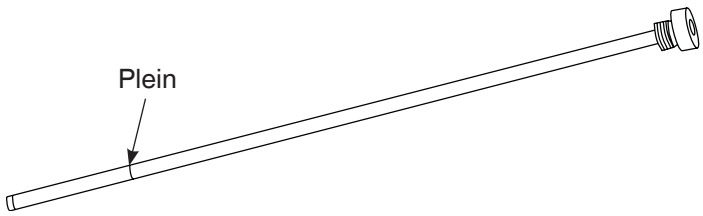

AVIS Voir *Remplacement de l'huile hydraulique* dans la section Entretien pour connaître le type d'huile hydraulique approprié.

7. Si l'ajout d'huile hydraulique est nécessaire, versez lentement de l'huile dans l'orifice de remplissage. Remplissez jusqu'au repère full de la jauge d'huile tout en contrôlant le niveau d'huile fréquemment.

AVIS Attendez un moment pour permettre à l'huile de décanter. Essuyez la jauge d'huile chaque fois que vous vérifiez le niveau d'huile. NE remplissez PAS de manière excessive.

8. Replacez le bouchon/la jauge d'huile et serrez fermement.
9. Abaissez avec précaution la fendeuse de bûches sur le pied de support.

Exigences concernant l'alimentation électrique

AVERTISSEMENT! La fendeuse de bûches peut provoquer un choc électrique entraînant la mort ou des blessures graves. N'utilisez pas la fendeuse de bûches dans des endroits humides ou mouillés. N'exposez pas la fendeuse de bûches à la pluie. N'ouvrez jamais le couvercle du boîtier du bouton de mise sous tension.

Branchez la fendeuse de bûche sur un un circuit ou une prise de courant protégé(e) par un disjoncteur différentiel.

Pour limiter le risque de choc électrique, cette fendeuse de bûches est équipée d'une fiche à 3 broches avec mise à la terre. N'utilisez cette fendeuse de bûches qu'avec une rallonge à 3 broches, homologuée UL (certifiée CSA au Canada) et recommandée pour un usage extérieur, telle que SW, SOW, STW, STOW, SJTW ou SJTOW, et respectez les consignes de sécurité du cordon d'alimentation.

Avant toute utilisation, vérifiez que la rallonge est en bon état. Si vous utilisez une rallonge, veillez à utiliser un câble d'au moins 14 AWG de 15 m (50 pieds) de long maximum. Un cordon sous-dimensionné provoque une baisse de la tension de la ligne, ce qui entraîne une perte de puissance et une surchauffe.

AVERTISSEMENT! Les cordons électriques endommagés ou surchargés peuvent surchauffer, créer un arc électrique, et brûler, entraînant la mort ou des blessures graves.

Poste de l'opérateur

Veillez à n'opérer qu'à partir de la zone d'utilisation prévue pour l'opérateur, comme indiqué. Débarrassez le poste opérateur et la zone adjacente dégagés de tout débris afin d'assurer une assise sûre et solide. Utilisez toujours la machine en position debout et dans un endroit hors de la trajectoire des débris projetés.

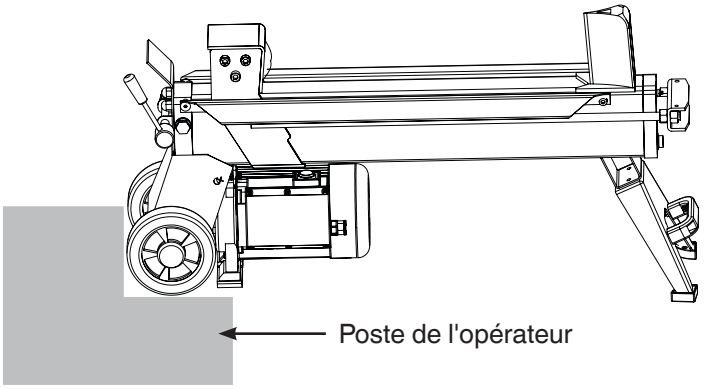

Gardez une distance minimale de 3 m (10 pieds) entre toutes les personnes et (en particulier) les jeunes enfants et la zone de travail. La fendeuse de bûches ne doit être utilisée, chargée et déchargée que par une seule personne. Ne laissez jamais une autre personne vous aider à dégager une bûche coincée.

Caractéristiques des bûches

Veillez à ce que toutes les bûches aient un diamètre maximal de 25,4 cm (10 po.) et une longueur maximale de 52 cm (20,5 po.). N'essayez jamais de fendre des bûches plus grosses, sous peine d'endommager la machine. Vérifiez l'absence de clous ou de corps étrangers dans les bûches à fendre. Les extrémités des bûches doivent être coupées à angle droit et toutes les branches doivent être coupées au ras de la bûche.

Placez toujours les bûches fermement sur le rail à bûches et les rails de maintien. Ne tenez pas et n'immobilisez pas la bûche avec les mains. Vérifiez que les bûches ne se tordent pas, ne basculent pas et ne glissent pas au moment d'être fendues. Si la bûche bouge pendant le fendage, arrêtez la fendeuse de bûches et remettez la bûche en place.

AVIS Si vous tentez de fendre une bûche sur la partie supérieure du pousseur de bûches/vérin ou du coin de fendage, vous risquez d'endommager la fendeuse de bûches.

- Fendez toujours les bûches dans le sens du grain. Ne placez pas une bûche en travers de la fendeuse de bûches.
- N'essayez jamais de fendre plus d'une bûche à la fois.
- Ne chargez pas de bûche lorsque le vérin est en mouvement.

Utilisation de la fendeuse de bûches

Vérifiez la fendeuse de bûches avant de la mettre en marche. Assurez-vous que toutes les protections sont en place et en état de marche. Remplacez les pièces endommagées, manquantes ou défaillantes avant de l'utiliser.

- Ne dépassez jamais la capacité de fonctionnement de la fendeuse de bûches.
- Ne laissez jamais des adultes utiliser l'appareil sans les instructions appropriées. Ne laissez jamais les enfants utiliser la fendeuse de bûches.
- N'utilisez pas la fendeuse de bûches sous l'influence de drogues, d'alcool ou de tout autre médicament susceptible d'affecter votre capacité à l'utiliser correctement.
- Utilisez toujours la fendeuse de bûches avec tous les équipements de sécurité en place et si toutes les commandes fonctionnent correctement.

Pour votre sécurité, votre fendeuse de bûches est équipée d'un système de commande bimanuelle, dit « ZHB », qui exige l'utilisation des deux mains par l'opérateur. La main gauche contrôle le levier de commande hydraulique tandis que la main droite contrôle le bouton d'alimentation. La fendeuse de bûches s'arrête si le levier ou le bouton d'alimentation est relâché. Ce n'est qu'après avoir relâché le levier et le bouton d'alimentation que le vérin revient à sa position de départ.

1. Positionnez la fendeuse de bûches sur une surface de 60 cm - 75 cm (23,6 po. - 29,5 po.) de haut, stable, plate et de niveau.

AVIS À ce qu'il y ait suffisamment d'espace et un bon éclairage pour une manipulation correcte.

2. Desserrez la vis de purge comme décrit dans la section *Vis de purge*.
3. Branchez la fendeuse de bûches sur une prise de courant de 120 V correctement mise à la terre et protégée par un disjoncteur différentiel.
4. En suivant les instructions de la section *Caractéristiques des bûches*, placez une bûche sur le rail à bûches et les rails de maintien.
5. Poussez le levier de commande hydraulique de la main gauche et appuyez sur le bouton d'alimentation afin d'enclencher le vérin.

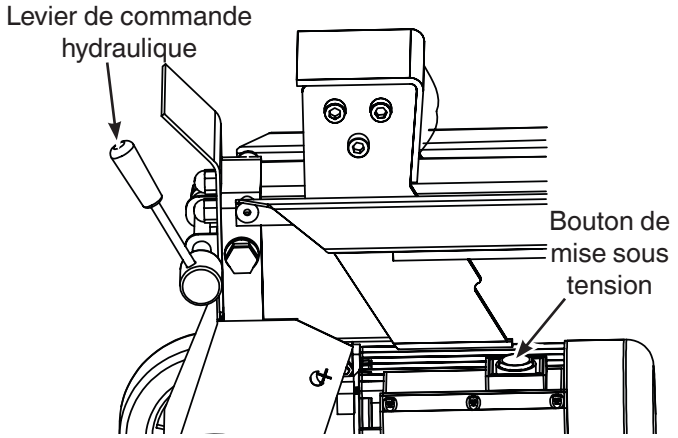

6. Le vérin avance et la bûche est fendue par le coin de fendage.
7. Relâchez le levier de commande et le bouton d'alimentation, le vérin revient à sa position de départ. Attendez que le vérin s'arrête complètement avant de retirer la bûche fendue.

AVIS Ne forcez jamais sur la fendeuse de bûches en maintenant la pression pendant plus de 5 secondes pour fendre du bois trop dur. L'huile hydraulique sous pression pourrait surchauffer et endommager la fendeuse de bûches.

8. Si le bois est trop dur, essayez de le faire pivoter de 90 ° pour voir s'il peut être fendu. S'il ne se fend pas, c'est que sa dureté dépasse la capacité de la fendeuse de bûches.

Retrait d'une bûche coincée

Si la bille reste coincée sur la base du coin, ou si le coin s'enfonce dans la bûche et ne s'en sépare pas complètement, suivez les instructions ci-dessous pour retirer la bûche.

AVERTISSEMENT! Si vous tentez de retirer une bûche coincée avec les mains ou si vous la faites tomber, vous risquez de vous blesser gravement.

1. Relâchez le levier de commande et le bouton d'alimentation.
2. Une fois que le vérin a reculé et s'est complètement arrêté à la position de départ, insérez une cale en bois sous la bûche coincée.

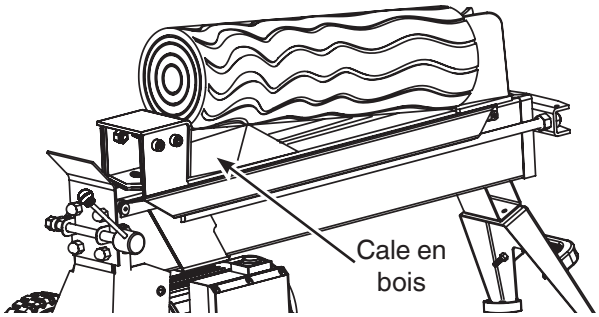

3. Poussez la cale en bois avec le vérin pour qu'elle passe complètement sous le bois coincé.
4. Répétez les étapes 2 et 3 avec une cale en bois plus large et inclinée jusqu'à ce que la bûche soit dégagée.

Entretien

Recommandations générales

Un entretien régulier améliorera les performances et prolongera la durée de vie de la fendeuse de bûches. Consultez un détaillant agréé au sujet de l'entretien. Il faut effectuer toutes les opérations d'entretien et les réglages au moins une fois par saison.

La garantie ne couvre pas les éléments soumis à l'abus ou à la négligence de l'opérateur. Pour que la garantie soit entièrement valide, l'opérateur doit entretenir la fendeuse de bûches conformément aux instructions de ce manuel.

AVERTISSEMENT! Avant d'inspecter, de nettoyer ou d'entretenir l'appareil, arrêtez le moteur, attendez que toutes les pièces mobiles s'arrêtent et débranchez l'alimentation électrique. Le non-respect de ces instructions peut entraîner des blessures graves ou des dommages matériels.

Assurez-vous que toutes les protections sont en place et en état de marche. Inspectez la fendeuse de bûches pour vérifier qu'il n'y a pas de pièces endommagées, manquantes ou desserrées, telles que des vis, des écrous, des boulons, des capuchons, etc.. Serrez fermement toutes les fixations et tous les capuchons et n'utilisez pas la fendeuse de bûches tant que toutes les pièces manquantes ou endommagées n'ont pas été remplacées. La fendeuse de bûches est conçue pour être utilisé uniquement avec des pièces homologuées. Contactez le service clientèle au **1-833-871-4330** ou un revendeur agréé.

Pièces de remplacement

Contactez un revendeur agréé ou PioneerPowerEquipment.com pour obtenir une liste complète des pièces et des schémas.

Nettoyage

Avant et après chaque utilisation, examinez le pourtour et le dessous de la fendeuse de bûches pour détecter d'éventuelles fuites d'huile. Nettoyez les débris accumulés.

- Utilisez une brosse à soies douces pour détacher les accumulations de saletés ou d'huile.
- Utilisez un linge humide pour nettoyer les surfaces extérieures.

AVIS Le traitement inadéquat de la fendeuse de buche peut l'endommager et réduire sa durée de vie utile. N'exposez pas la fendeuse de bûches à une humidité excessive, à la poussière, aux saletés ou aux vapeurs corrosives. N'insérez aucun objet dans les fentes de refroidissement.

Remplacement de l'huile hydraulique

L'huile hydraulique de la fendeuse de bûches doit être remplacée toutes les 150 heures d'utilisation. Il est recommandé de toujours utiliser de l'huile hydraulique ISO22 ou ISO32 pour obtenir les meilleures performances de la machine.

AVIS L'utilisation d'une huile hydraulique d'une autre qualité risque d'endommager l'appareil et d'annuler la garantie.

1. Débranchez la fendeuse de bûches.
2. Positionnez la fendeuse de bûches de manière à ce que l'extrémité du moteur soit légèrement plus haute que le boulon de vidange d'huile/la jauge.

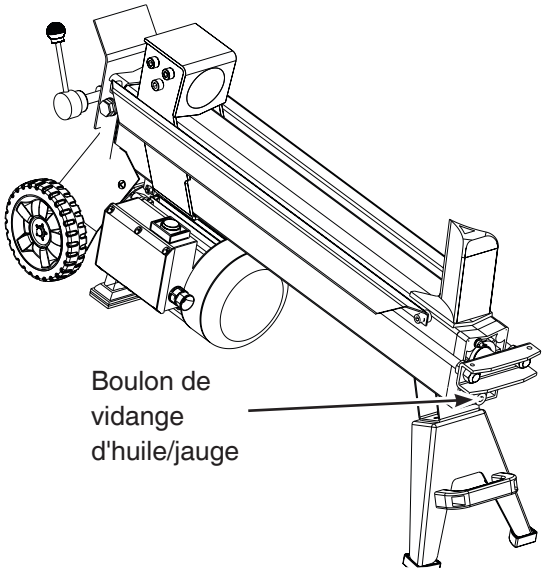

3. À l'aide d'une clé hexagonale de 8 mm, retirez le boulon de vidange d'huile et vidangez complètement l'huile dans un récipient approprié.
4. Une fois que l'huile s'est écoulée du réservoir, faites tourner la fendeuse de bûches du côté des roues.

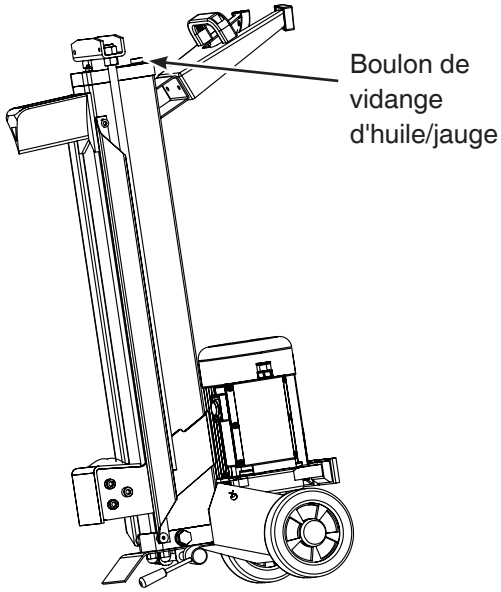

5. Versez lentement l'huile hydraulique recommandée (environ 4,2 l /1,1 gallon) dans l'orifice de remplissage d'huile. Marquez une pause pour laisser décanter l'huile.

AVIS Essuyez la jauge d'huile chaque fois que vous vérifiez le niveau d'huile. NE remplissez PAS de manière excessive.

6. Insérez la jauge dans le réservoir d'huile. Sortez la jauge et vérifiez le niveau d'huile. Retirez le niveau d'huile, qui doit se situer entre le premier et le deuxième repères de la jauge.

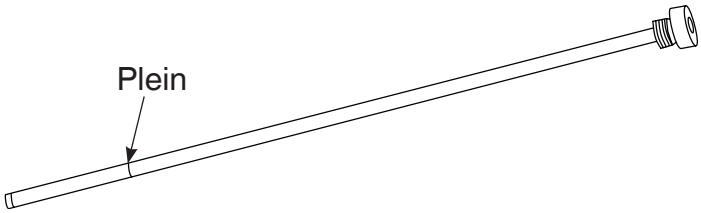

7. Remettez en place le boulon de vidange d'huile/la jauge. Serrez bien.
8. Essuyez tout déversement d'huile.

⚠ **ATTENTION** Évitez les contacts prolongés ou répétés entre la peau et l'huile hydraulique usagée. Lavez bien les parties exposées au savon et à l'eau.

GARDER HORS DE PORTÉE DES ENFANTS NE POLLUEZ PAS. PRÉSERVEZ LES RESSOURCES. RETOURNEZ L'HUILE USAGÉE AUX CENTRES DE COLLECTE.

Affûtage du coin

Affûtez le coin une fois par saison ou selon les besoins. À l'aide d'une lime à grain fin, lissez les bavures ou les zones écrasées le long de l'arête de coupe.

Entreposage

Lorsque vous rangez l'appareil, suivez les conseils ci-dessous pour le préparer à l'entreposage.

Instructions pour l'entreposage

1. Nettoyez la fendeuse de bûches comme indiqué à la section *Nettoyage*.
2. Entreposez la fendeuse de bûches dans un endroit propre et sec et recouvrez-la d'une housse de protection appropriée qui ne retient pas l'humidité.

Dépannage

Problème	Cause	Correction
Le moteur s'arrête ou ne démarre pas	1. Le dispositif de protection contre les surcharges s'est déclenché pour protéger la fendeuse de bûches contre Des dommages.	1. Laissez le moteur refroidir avant de commencer. Si le moteur ne redémarre pas après avoir été refroidi, contactez un revendeur agréé.
Ne fend pas les bûches	1. La bûche est mal positionnée. 2. La taille ou la dureté de la bûche dépasse la capacité de la machine. 3. Le bord tranchant du coin est émoussé. 4. L'huile hydraulique fuit. 5. La vis de limitation de la pression maximale a été réglée sur une pression maximale inférieure.	1. Rechargez la bûche. 2. Réduisez la taille de la bûche avant de la fendre. 3. Reportez-vous à la section Affûtage du coin dans *Entretien*. 4. Localisez la ou les fuite(s). Contactez un revendeur agréé. 5. Contactez un revendeur agréé.
Le pousseur de bûche/le coin de chargement a des soubresauts et des vibrations	1. Manque d'huile hydraulique et excès d'air dans le circuit hydraulique.	1. Vérifiez le niveau d'huile et faites l'appoint d'huile hydraulique si nécessaire. Contactez un revendeur agréé.
Fuites d'huile autour du pousseur de bûches/coin ou depuis d'autres points	1. De l'air est enfermé dans le circuit hydraulique pendant le fonctionnement. 2. La vis de purge n'est pas serrée avant de déplacer la fendeuse de bûches. 3. Le boulon de vidange d'huile/la jauge n'est pas serré(e). 4. Le dispositif de distributeur hydraulique et/ou le(s) joint(s) sont usés.	1. Desserrez la vis de purge de 3 à 4 tours avant d'utiliser la fendeuse de bûches. 2. Serrez la vis de purge avant de déplacer la fendeuse de bûches. 3. Serrez le boulon de vidange d'huile/la jauge. 4. Contactez un revendeur agréé.
Pour tout autre problème, adressez-vous à un réparateur agréé.		

Caractéristiques techniques

Moteur . . . . . .12,5 A
Tension nominale . . . . . .120 Vca 60 Hz
Force de fendage maximum . . . . . 5 t
Pression hydraulique . . . . . 2900 PSI (20 Mpa)
Longueur maximum des bûches . . . . . 52 cm (20,5 po.)
Diamètre maximum de bûche . . . . . 25,4 cm (10 po.)
Capacité d'huile hydraulique . . . . . 4,2 l (1,1 gallon)

POLITIQUE DE GARANTIE DES PRODUITS PIONEER

Garantie Limitée

Pendant la période de couverture de la garantie précisée ci-dessous, elle réparera ou remplacera, sans frais, toute pièce défectueuse comportant un vice de matériau ou un défaut de fabrication ou les deux. En vertu de la présente garantie, les frais de transport du produit soumis pour réparation ou remplacement sont à la charge de l'acheteur. La présente garantie sera en vigueur et soumise aux périodes et conditions stipulées ci-dessous. Pour tout service couvert par la garantie, trouver le concessionnaire de services agréé. L'acheteur doit contacter le réparateur agréé, puis mettre le produit à la disposition du réparateur agréé pour l'inspection et des essais.

Il n'existe aucune autre garantie expresse. Les garanties implicites, incluant les garanties de qualité marchande et d'adaptation à un usage particulier, sont limitées à une période d'un an à partir de la date d'achat ou jusqu'à la limite permise par la loi. La responsabilité pour dommages accessoires ou indirects est exclue dans la mesure où une telle exclusion est permise par la loi. Certains états/provinces ou pays n'autorisent aucune restriction sur la durée d'une garantie implicite, et certains états/provinces ou pays n'autorisent pas l'exclusion ou la limitation des dommages consécutifs ou indirects. Par conséquent, les restrictions et exclusions décrites ci-dessus pourraient ne pas s'appliquer dans votre cas. La présente garantie vous offre des droits juridiques spécifiques et il se peut que vous ayez d'autres droits qui varient d'un état ou d'une province à l'autre, ou de pays à pays.

Période de garantie

Article	Consumidor/ Comercial
Fendeuse de bûches électrique	2 ans / Aucun

La période de garantie débute à la date d'achat par le premier acheteur au détail ou par le premier utilisateur commercial final. « Usage par un consommateur » signifie une utilisation domestique personnelle dans une résidence, par l'acheteur au détail. « Usage à des fins commerciales » signifie toute autre utilisation, y compris à des fins commerciales, générant des revenus, ou de location. Une fois que le produit a été utilisé dans un but commercial, il sera considéré comme d'utilisation commerciale dans le cadre de cette garantie.

Veuillez garder le reçu de votre achat. Si vous ne pouvez pas fournir la preuve de l'achat au moment de faire une demande se rapportant à la garantie, la date de fabrication du produit sera utilisée pour déterminer la période de garantie. L'enregistrement du produit n'est pas obligatoire pour obtenir un service de garantie pour les produits.

À propos de votre garantie

Le service de garantie n'est offert que par l'intermédiaire des Concessionnaires de services agréés. Cette garantie couvre uniquement les défauts de matériel et de fabrication. Elle ne couvre pas des dommages causés par une mauvaise utilisation ou des abus, un mauvais entretien ou une réparation incorrecte, une usure normale ou l'utilisation de carburant vicié ou non approuvé.

Mauvaise utilisation et abus – Une bonne utilisation, tel que prévu, du produit est décrite dans le manuel de l'opérateur. L'utilisation de la machine de façon autre que celle décrite dans le manuel d'utilisation ou son utilisation après qu'elle a été endommagée annulera la garantie. Vous ne pourrez vous prévaloir de la garantie si le numéro de série sur la machine a été supprimé ou si la machine a été modifiée d'une manière quelconque, ou si elle présente des preuves d'abus, tel que coups, corrosion par l'eau ou des produits chimiques.

Mauvais entretien ou réparation – Cette machine doit être entretenue conformément aux procédures et aux intervalles indiqués dans le manuel de l'opérateur; l'entretien et les réparations doivent être effectués avec des pièces d'origine ou équivalentes. Les dommages causés par le manque d'entretien ou l'utilisation de pièces n'étant pas d'origine ne sont pas couverts par la garantie.

Usure normale – Comme la plupart des équipements mécaniques, malgré un bon entretien, le vôtre est sujet à une usure. La présente garantie ne couvre pas les réparations lorsque la durée de vie de la machine s'est achevée après une utilisation normale. Les articles d'entretien et d'usure ne sont pas couverts par la garantie, uniquement en raison de leur caractéristique d'usure, à moins que la cause soit due à des vices du matériel ou de fabrication.

Carburant éventé ou non approuvé – Afin de fonctionner correctement, cette machine doit être alimentée avec un carburant propre conforme au critère précisé dans le manuel de l'opérateur. Les dommages au moteur ou à l'équipement dus à un carburant éventé ou à l'utilisation de carburants non approuvés (comme les mélanges d'éthanol E15 ou E85) ne sont pas couverts par la garantie.

Autres exclusions – Cette garantie exclut tout dommage dû à un accident, un abus, des modifications, des transformations, un entretien inapproprié, la détérioration par le gel ou les produits chimiques. Les accessoires non emballés à l'origine avec le produit sont aussi exclus. La garantie ne couvre pas l'équipement utilisé comme alimentation principale à la place de l'alimentation électrique de secteur ou pour les applications de maintien des fonctions vitales. Cette garantie ne concerne pas les appareils ou les moteurs usagés, réusinés, de seconde main ou de démonstration. Cette garantie exclut toute défaillance due à une catastrophe naturelle ou à toute autre force majeure hors du contrôle du fabricant.

0843 Rev. A